ELEKTROKAMIN

BEDIENUNGSANLEITUNG

EF361A

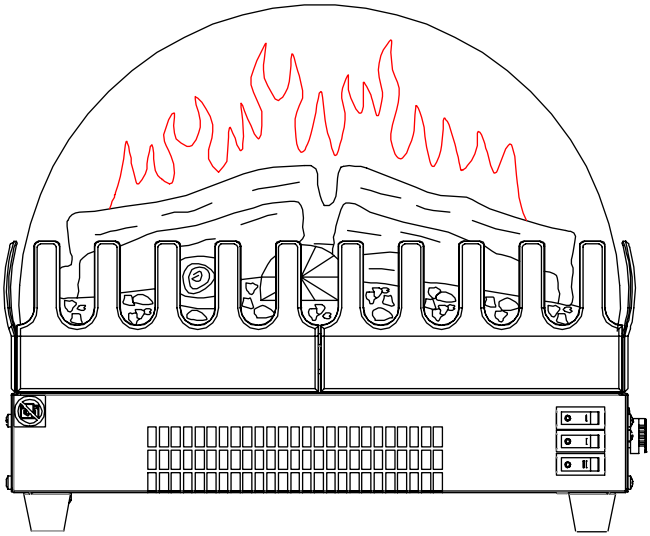

ELECTRIC FIRE	INSTRUCTION MANUAL
CAMINETTO ELETTRICO	ISTRUZIONI PER L‘USO
FOYER ÉLECTRIQUE	INSTRUCTIONS D‘UTILISATION
CHIMENEA ELÉCTRICA	INSTRUCCIONES DE OPERACIÓN
KOMINEK ELEKTRYCZNY	INSTRUKCJA OBSŁUGI
ΗΛΕΚΤΡΙΚΟ ΤΖΑΚΙ	ΟΔΗΓΙΕΣ ΧΡΗΣΗΣ

DE | EN | IT | FR | ES | PL | EL

Download aktuelle Bedienungsanleitung
Download current instruction manual
Scarica le istruzioni per l'uso
Télécharger les Instructions d‘utilisation
Descargar las Instrucciones de operación
Pobierz aktualną instrukcję obsługi
Κατεβάστε τις τρέχουσες οδηγίες λειτουργίας

Dieses Produkt ist nur für gut isolierte Räume oder den gelegentlichen Gebrauch geeignet.

This product is only suitable for well insulated spaces or occasional use.

Questo prodotto è adatto solo per spazi ben isolati o per un uso occasionale.

Ce produit ne convient que pour les espaces bien isolés ou pour une utilisation occasionnelle.

Este producto sólo es adecuado para espacios bien aislados o de uso ocasional.

Ten produkt nadaje się tylko do dobrze izolowanych pomieszczeń lub do sporadycznego użytku.

Αυτό το προϊόν είναι κατάλληλο μόνο για καλά μονωμένους χώρους ή για περιστασιακή χρήση.

DE	BEDIENUNGSANLEITUNG	04
EN	INSTRUCTION MANUAL	12
IT	ISTRUZIONI PER L'USO	19
FR	INSTRUCTIONS D'UTILISATION	26
ES	INSTRUCCIONES DE OPERACIÓN	33
PL	INSTRUKCJA OBSŁUGI	41
EL	ΟΔΗΓΙΕΣ ΧΡΗΣΗΣ	48

Bitte lesen Sie die Anweisungen vor der Installation sorgfältig durch und heben Sie diese für zukünftige Referenzen auf.

Please read the instructions carefully before installation or use and keep for future reference.

Leggere attentamente le istruzioni prima dell'installazione o dell'uso e conservare per futura consultazione.

Veuillez lire attentivement les instructions avant l'installation ou l'utilisation et les conserver comme référence ultérieure.

Por favor, lea las instrucciones cuidadosamente antes de la instalación o del uso y guárdelo para futuras referencias.

Przed rozpoczęciem montażu lub użytkowania produktu należy uważnie zapoznać się z treścią niniejszej instrukcji obsługi, a następnie zachować ją do wglądu w przyszłości.

Διαβάστε προσεκτικά όλες τις οδηγίες πριν από την εγκατάσταση. Φυλάξτε τις οδηγίες για μελλοντική αναφορά.

SICHERHEITSHINWEISE

- Lesen Sie vor dem Gebrauch dieses Gerätes alle Anweisungen durch.
- Nur für den Gebrauch in Innenräumen. Dieses Gerät ist nicht für den Gebrauch außerhalb des Hauses geeignet und nur für gut isolierte Räume oder gelegentlichen Gebrauch geeignet.
- Benutzen Sie dieses Gerät **NICHT** in der unmittelbaren Umgebung eines Bades, einer Dusche oder eines Swimmingpools.
- Das Haus muss geerdet sein.
- Dieses Gerät darf **NICHT** über ein externes Schaltgerät, wie z.B. eine Zeitschaltuhr, gespeist oder an den Stromkreis angeschlossen werden, der regelmäßig vom Versorgungsunternehmen ein- und ausgeschaltet wird, um eine Gefährdung durch versehentliches Zurücksetzen des Thermoschutzschalters zu vermeiden.
- Wenn das Netzkabel beschädigt ist, muss es vom Hersteller, seinem autorisierten Servicezentrum oder einer professionellen Person repariert werden.
- Das Symbol bedeutet „**NICHT ÜBERDECKEN**“

WARNUNG! Um eine Überhitzung zu vermeiden, darf das Gerät nicht abgedeckt oder der Lufteinlass bzw. -auslass versperrt werden.

- Um die Brandgefahr zu verringern, halten Sie bitte bei Textilien, Vorhängen oder anderen entflammbaren Materialien einen Mindestabstand von 1 Meter zum Luftauslass ein.
- Halten Sie das Netzkabel von heißen Oberflächen und heißen Geräten fern. Verlegen Sie das Netzkabel nicht vor dem Gerät.
- Verwenden Sie dieses Gerät **NICHT** in Räumen, die explosive Dämpfe enthalten (z.B. Benzin), oder wenn Sie Lösungsmittel, Klebstoff, Aerosolspray oder brennbare Farben verwenden, da diese Feuer fangen können.
- Dieses Gerät kann von Kindern ab 8 Jahren und von Personen mit eingeschränkten körperlichen, sensorischen oder geistigen Fähigkeiten oder mangelnder Erfahrung und Kenntnissen verwendet werden, wenn sie in sicherer Weise beaufsichtigt oder unterwiesen wurden und die damit verbundenen Gefahren verstehen.
- Kinder und gefährdete Personen müssen bei der Benutzung dieses Gerätes stets beaufsichtigt werden, da einige Teile sehr heiß werden und Verbrennungen verursachen können.
- Verwenden Sie dieses Gerät **NICHT** in kleinen Räumen, wenn diese von Personen besetzt sind, die den Raum nicht allein verlassen können, es sei denn, es ist eine ständige Beaufsichtigung vorgesehen.
- Kinder im Alter zwischen 3 und 8 Jahren sollten das Gerät nur dann ein-

und ausschalten, wenn es in seiner vorgesehenen normalen Betriebsposition aufgestellt oder installiert wurde und Anweisungen und Aufsicht über den sicheren Gebrauch des Gerätes gegeben werden.

- Reinigung und Wartung des Gerätes dürfen **NICHT** von Kindern ohne Aufsicht durchgeführt werden.
- Dieses Gerät darf von Kindern **NICHT** zum Spielen benutzt werden.
- Kinder unter 3 Jahren sollten ferngehalten werden, es sei denn, sie werden ständig beaufsichtigt.
- Halten Sie den Netzstecker nach der Installation zugänglich.
- **NICHT** verwenden, wenn das Gerät sichtbare Anzeichen einer Beschädigung aufweist.
- Verwenden Sie dieses Heizgerät **NICHT**, wenn es heruntergefallen ist.
- Verwenden Sie dieses Heizgerät auf einer waagerechten und stabilen Oberfläche oder befestigen Sie es an der Wand, falls zutreffend.

TECHNISCHE SPEZIFIKATIONEN

MODELL-NR.: EF361A
Versorgungsspannung: AC 230–240 V 50 Hz
Maximale Leistungsaufnahme: 2 KW
Leistung für Flammeneffekt: 5,44 W

WÄRMEABGABE
Nennwärmeleistung (Pnom): 2 KW
Minimale Wärmeleistung (Indikativ) (Pmin): 1 KW
Maximale kontinuierliche Wärmeleistung (Pmax): 2 KW

ART DER WÄRMEABGABE/RAUMTEMPERATURREGELUNG	
Einstufige Heizleistung und keine Raumtemperaturregelung	Nein
Zwei oder mehr manuelle Stufen, keine Raumtemperaturregelung	Nein
Mit mechanischem Thermostat Raumtemperaturregelung	Ja
Mit elektronischer Raumtemperaturregelung	Nein
Elektronische Raumtemperaturregelung plus Tageszeitschaltuhr	Nein
Elektronische Raumtemperaturregelung plus Wochenschaltuhr	Nein

ANDERE STEUERUNGSOPTIONEN	
Raumtemperaturregelung, mit Anwesenheitserkennung	Nein
Raumtemperaturregelung, mit Erkennung offener Fenster	Nein
Mit Abstandsregelungsoption	Nein
Mit adaptiver Startsteuerung	Nein
Mit Arbeitszeitbegrenzung	Nein
Mit schwarzem Lampensensor	Nein

GERÄTEABMESSUNG

EINHEIT: mm

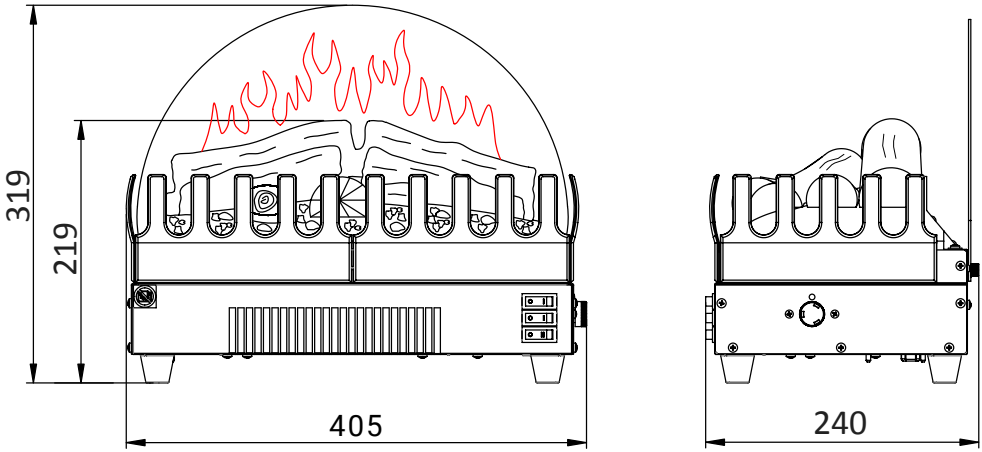

INSTALLATIONSANLEITUNG

WARNUNG! Verwenden Sie das Gerät **NICHT**, wenn Teile unter Wasser waren. Rufen Sie sofort einen qualifizierten Servicetechniker, der die elektrische Anlage überprüft und ggf. austauscht.

1. PRÜFEN

- Prüfen Sie, ob alle folgenden Teile unbeschädigt angekommen sind.

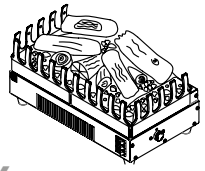 1x	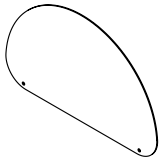 1x	1x
Kamineinsatz	Bildschirm	Anleitung

2. INSTALLIEREN DES DISPLAY-BILDSCHIRMS

- Befestigen Sie den Display-Bildschirm mit 2 Flachkopfschrauben an der Rückseite des Feuerraums.

HINWEIS: Die Schrauben sind am Gerät angebracht. Entfernen Sie diese zuerst, um den Bildschirm zu befestigen.

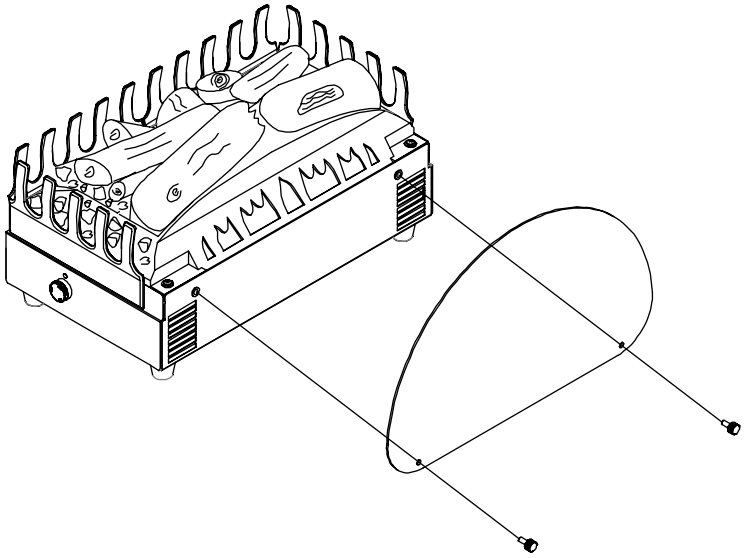

BEDIENUNGSANLEITUNG

1. ALLGEMEIN

WARNUNG! Nehmen Sie das Gerät nicht in Betrieb, wenn es beschädigt ist oder eine Fehlfunktion hat. Wenn Sie vermuten, dass das Gerät beschädigt ist oder eine Fehlfunktion hat, rufen Sie einen qualifizierten Servicetechniker, um das Gerät zu überprüfen und gegebenenfalls Teile des elektrischen Systems auszutauschen, bevor Sie es wieder verwenden.

- Achten Sie darauf, dass der Stecker fest in der Steckdose sitzt. Fehlerhafte Wandsteckdosenanschlüsse oder lose Stecker können zu einer Überhitzung der Steckdose führen.
- Das Gerät kann nur mit manuellen Bedienelementen betrieben werden. Die Schalter befinden sich an der rechten Ecke des Geräts mit einem Thermostat-Drehknopf an der Seite des Geräts.

2. MANUELLE BEDIENUNG

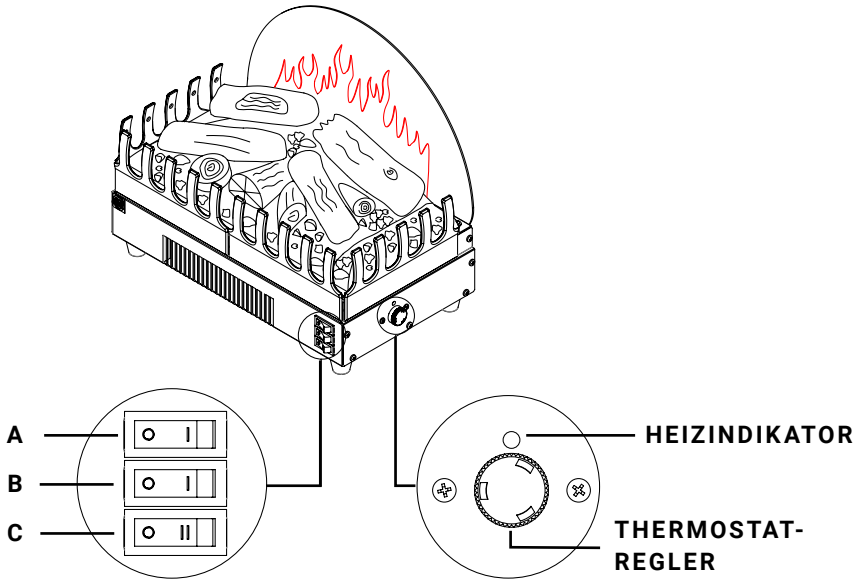

TASTE	FUNKTION
SCHALTER A	Drücken Sie "I", um den Flammeneffekt und den Brennbetteffekt einzuschalten. Drücken Sie "O", um das Gerät auszuschalten.
SCHALTER B	Drücken Sie "I", um die Heizung mit halber Leistung (1000 w) einzuschalten. Drücken Sie "O", um sie auszuschalten. **HINWEIS:** Diese Funktion ist nur wirksam, wenn Schalter A auf ON-Position "I" steht.
SCHALTER C	Drücken Sie "II", um die Heizung mit voller Leistung (2000 w) einzuschalten. Drücken Sie "O", um sie auszuschalten. **HINWEIS:** Diese Funktion ist nur wirksam, wenn sowohl Schalter A als auch Schalter B auf ON-Position "I" stehen.
THERMOSTAT	Er kann zur Steuerung der Heizleistung verwendet werden, um eine konstante Raumtemperatur entsprechend den Benutzeranforderungen zu halten. Dadurch wird sichergestellt, dass keine übermäßige Wärme unnötig erzeugt wird. Der Drehregler ist mit Zahlen markiert, um die Positionen für die maximale und minimale Temperatur anzuzeigen. Beginnen Sie mit der Einstellung 9, und wenn der Raum die gewünschte Temperatur erreicht hat, drehen Sie den Drehknopf langsam nach links, bis der Thermostat "einrastet". Der Thermostat hält dann die Raumtemperatur auf der gewählten Stufe. Um die Temperatur zu erhöhen, drehen Sie das Rad wieder nach rechts auf eine höhere Einstellung.

HINWEIS: Wenn die Raumtemperatur höher als die Thermostateinstellung ist, kann es sein, dass die Heizung ausgeschaltet bleibt, bis die Temperatur des Raumes abkühlt.

WARTUNG

REINIGUNG DES KAMINS

Sie können die Außenseite des Kamins mit einem weichen, feuchten, fusselfreien Tuch reinigen. Verwenden Sie keine Reinigungs- oder Polierprodukte. Verwenden Sie zum Entfernen von Fingerabdrücken oder anderen Flecken auf der Frontglasscheibe ein weiches, feuchtes, fusselfreies Tuch mit einem hoch-

wertigen Haushaltsglasreiniger. Die Frontglasscheibe sollte immer mit einem sauberen, fusselfreien Tuch oder Papiertuch vollständig getrocknet werden.

WARNUNG! Scheuernde Reinigungsmittel sollten nicht auf der Glasscheibe verwendet werden. Flüssigkeiten sollten nicht direkt auf eine Oberfläche des Geräts gesprüht werden.

ENTSORGUNG

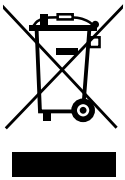

Korrekte Entsorgung dieses Produkts (Elektromüll). Elektrogeräte sollten nicht als unsortierter Siedlungsabfall entsorgt werden. Für die Entsorgung von Elektrogeräten sollten getrennte Sammelstellen verwendet werden. Um dieses Gerät am Ende seiner Nutzungsdauer entsorgen zu lassen, wenden Sie sich bitte an WEEE Care Plc unter 0844 8002004. Die entsprechende Herstellernummer lautet WEE / MM3069AA.

Dieses Feuer entspricht den Sicherheitsnormen EN 60335-1 und EN 60335-2-30 die die grundlegenden Anforderungen der Niederspannungsrichtlinie 2014 / 35 / EU und den EMV-Normen EN 55014-1; EN 55014-2; EN 61000-3-2 und EN 61000-3-3, die die grundlegenden Anforderungen der Europäischen Elektromagnetische Verträglichkeit 2014 / 30 / EU abdeckt.

Produkt:	Elektrokamin EF361A
Modellnummer:	EF361A
Vertrieb durch:	IN & OUT HOUSE GmbH Landrat-Kaptain-Str. 51 52372 Kreuzau Deutschland
Mail:	info@in-out-house.de

DECLARATION OF CONFORMITY

We:

IN & OUT HOUSE GmbH
Landrat-Kaptain-Str. 51
DE - 52372 Kreuzau

Herewith declares that:
Product name: Electric Heater
Model EF361A

is in conformity with the provisions of the following EC directive(s), including the latest amendments, and with national legislation implementing this / these directive(s):

- 2014 / 35 / EU
- 2014 / 30 / EU
- 2011 / 65 / EU
- 2015 / 863 / EU

The following (parts / clauses of) harmonized standards have been applied (only to be mentioned where appropriate):

- EN 60335-1: 2012 + A11 + A13 + A1 + A14 + A2
- EN 60335-2-30: 2009 + A11
- EN 62233: 2008
- EN 55014-1: 2017
- EN 55014-2: 2015
- EN IEC 61000-3-2: 2019
- EN 61000-3-3: 2013
- IEC62321-3-1: 2013
- IEC62321-8: 2017
- IEC 62321-4: 2013 + AMD1: 2017
- IEC 62321-5: 2013
- IEC 62321-7-1: 2015
- IEC 62321-7-2: 2017
- IEC 62321-6: 2015

Kreuzau, 09.07.2021

Sascha Wenzel / *Geschäftsführer*

IMPORTANT SAFETY INFORMATION

- Read all of the instructions before using this appliance.
- For indoor use only. This appliance is not suitable for use outside the house and only suitable for well insulated spaces or occasional use.
- **DO NOT** use this appliance in the immediate surroundings of a bath, a shower or a swimming pool.
- This fire must not be located immediately below a socketoutlet.
- This appliance must be earthed.
- This appliance must not be supplied through an external switching device, such as a timer, or connected to the circuit that is regularly switched on and off by utility in order to avoid a hazard due to the inadvertent resetting of the thermal cut out.
- If the power cord is damaged, it must be repaired by the manufacturer, its authorised service centre or professional person.
- The mean of figure in marking is "**DO NOT COVER**"

WARNING! In order to avoid overheating, do not allow the appliance to be covered or let the air inlet / outlet become obstructed.

- To reduce the risk of fire, keep textiles, curtains, or any other flammable material a minimum distance of 1 metre from the air outlet.
- Keep the power cord away from hot surfaces and hot conditions. **DO NOT** route the power lead in front of the appliance.
- **DO NOT** use this fire in rooms that have explosive fumes in them (for example petrol), or if you are using solvents, glue, aerosol spray or in flammable paints, as these may catch fire.
- This appliance can be used by children aged from 8 years and above and persons with reduced physical, sensory or mental capabilities or lack of experience and knowledge if they have been given supervision or instruction concerning use of the appliance in a safe way and understand the hazards involved.
- Children and vulnerable people must be supervised at all times when using this appliance, as some parts can become very hot and cause burns.
- **DO NOT** use this appliance in small rooms when they are occupied by persons not capable of leaving the room on their own, unless constant supervision is provided.
- Children aged between 3 and 8 years old should only switch on / off the appliance provided that it has been placed or installed in its intended normal operating position and instructions and supervision concerning

the safe usage of the appliance are given.
- Cleaning and user maintenance shall not be made by children without supervision.
- This appliance shall not be played with by children.
- Children of less than 3 years should be kept away unless continuously supervised.
- Keep the power plug accessible after installation.
- **DO NOT** use if there are visible signs of damage to the appliance.
- **DO NOT** use this heater if it as been dropped.
- Use this heater on a horizontal and stable surface, or fix it to te wall, as applicable.

TECHNICAL SPECIFICATIONS

MODELL-NR.: EF361A
SUPPLY VOLTAGE: AC 230–240 V 50 Hz
MAXIMUM POWER CONSUMPTION: 2 KW
POWER FOR FLAME EFFECT: 5.44 W

HEAT OUTPUT:
Nominal heat output (Pnom): 2 KW
Minimum heat output(indicative) (Pmin): 1 KW
Maximum continuous heat output (Pmax): 2 KW

TYPE OF HEAT OUTPUT/ROOM TEMPERATURE CONTROL	
Single stage heat output and no room temperature control	No
Two or more manual stages, no room temperature control	No
With mechanic thermostat room temperature control	Yes
With electronic room temperature control	No
Electronic room temperature control plus day timer	No
Electronic room temperature control plus week timer	No

OTHER CONTROL OPTIONS	
Room temperature control, with presence detection	No
Room temperature control, with open window detection	No
With distance control option	No
With adaptive start control	No
With working time limitation	No
With black bulb sensor	No

APPLIANCE DIMENSIONS

UNIT: mm

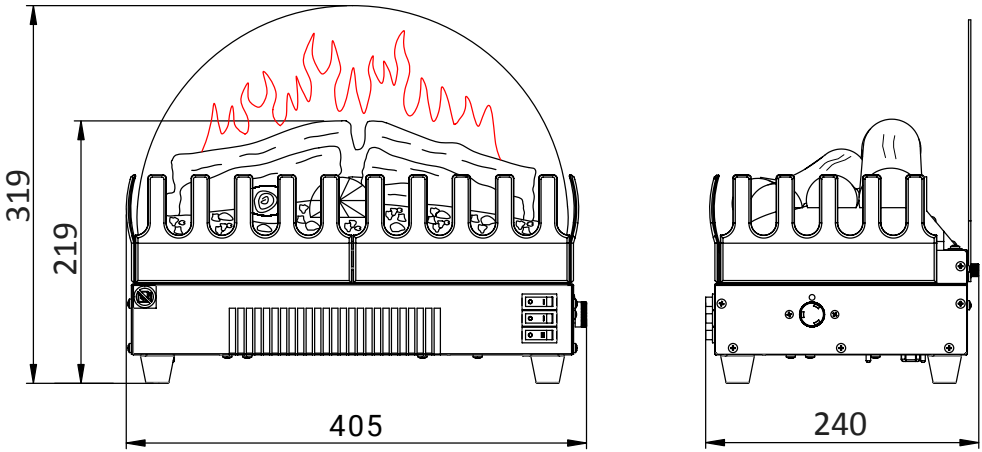

INSTALLATION INSTRUCTIONS

WARNING! DO NOT use this appliance if any part has been under water. Immediately call a qualified service technician to inspect and to replace any part of the electrical system if necessary.

1. CHECK

- Please check that all the following parts are received with no damages.

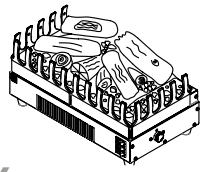 1x	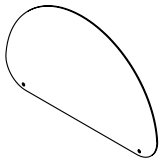 1x	1x
Firebox	Display Screen	Instruction

2. INSTALLING THE DISPLAY SCREEN

- Fix the display screen on the back of firebox by using 2 flat head screws.

NOTE: The screws are attached on the appliance. Remove it first to fix the screen.

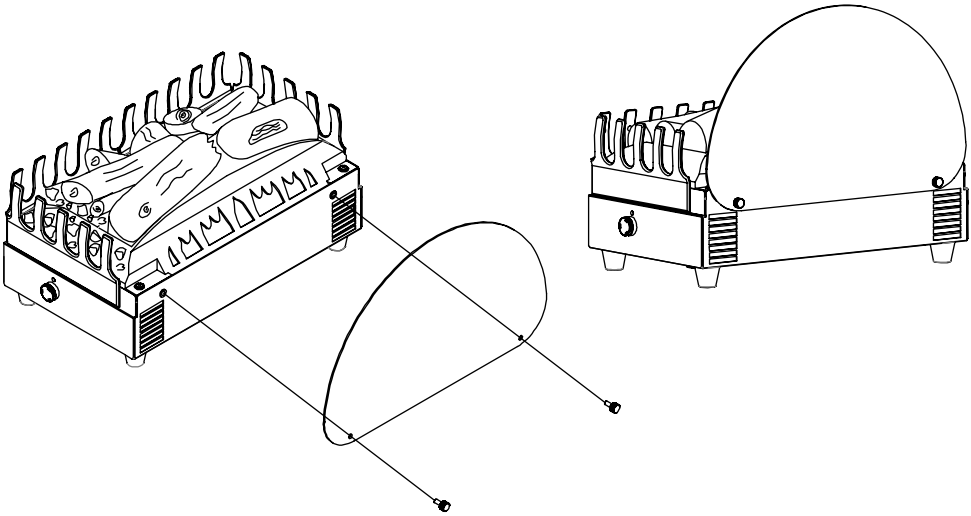

OPERATING INSTRUCTION

1. GENERAL

WARNING! DO NOT operate the appliance if it is damaged or has malfunctioned. If you suspect the appliance is damaged or has malfunctioned call a qualified service engineer to inspect the appliance, and replace any part of the electrical system if necessary, before reuse.

- **MAKE SURE** the plug fits tight in the outlet. Faulty wall outlet connections or loose plugs can cause the outlet to overheat.
- The appliance can only be operated by manual controls; the switches are on the right corner of the appliance with a thermostat rotary knob on the side of the appliance.

2. MANUAL CONTROL PANEL

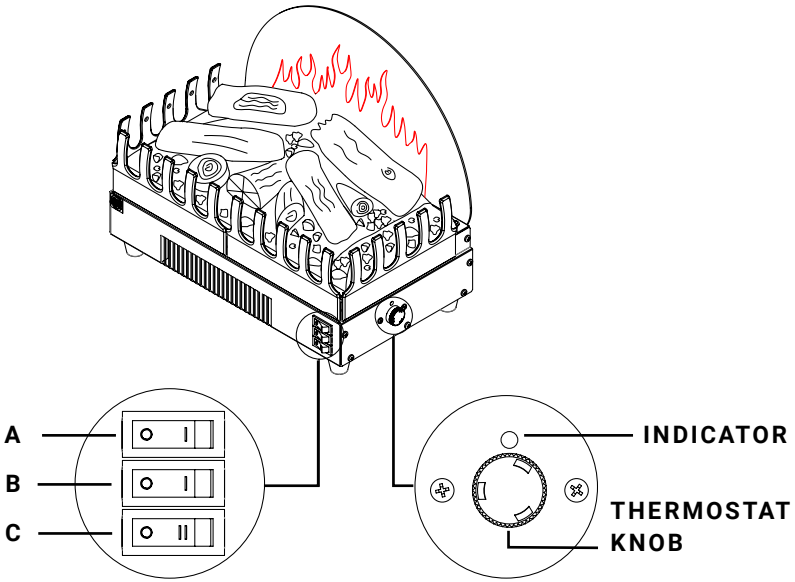

BUTTON	FUNCTION
SWITCH A	Press “I” to turn on the flame effect and fuel bed effect. Press “O” to turn off the appliance.
SWITCH B	Press “I” to turn on half power heating (1000 w). Press “O” to turn off it. **NOTE:** this function is only effective when switch A is at ON position “I”.
SWITCH C	Press “II” to turn on full power heating (2000 w). Press “O” to turn off it. **NOTE:** this function is only effective when both switch A and Switch B are at ON position “I”
THERMOSTAT	It can be used to control the heat output to maintain a constant room temperature to suit user requirements. This will ensure that excessive heat is not produced unnecessarily. The dial is marked with numbers to indicate the maximum and minimum temperature positions. Start with setting 9 and when the room has reached a desired level turn the dial slowly to the left until the thermostat 'clicks' off. The thermostat will then maintain the room temperature at the selected level. To increase the temperature, turn dial back to the right to a higher setting.

NOTE: It is possible that if the room temperature is higher than the thermostat setting it will not come into operation and the heater will remain off until the temperature of the room cools.

DISPOSAL

Meaning of crossed – out wheeled dustbin: Electrical appliances should not be disposed as unsorted municipal waste. Separate collection facilities should be used in the disposal of electrical appliances. To have this appliance processed at the end of its useful life please contact WEEE Care Plc on 0844 8002004. The relevant producer number is WEE / MM3069AA.

This fire complies with the Safety Standards EN 60335-1 and EN 60335-2-30 which covers the essential requirements of the Low Voltage Directive 2014 / 35 / EU and the EMC standards EN 55014-1; EN 55014-2; EN 61000-3-2 and EN 61000-3-3 which covers the essential requirements of the European Electro Magnetic Compatibility 2014 / 30 / EU.

Produkt:	Electric Fire EF361A
Modellnummer:	EF361A
Vertrieb durch:	IN & OUT HOUSE GmbH Landrat-Kaptain-Str. 51 52372 Kreuzau Germany
Mail:	info@in-out-house.de

IMPORTANTI INFORMAZIONI SULLA SICUREZZA

- Leggere tutte le istruzioni prima di utilizzare questo apparecchio.
- Solo per uso in interni. Questo apparecchio non è adatto all’uso all'esterno della casa ed è adatto solo ad ambienti ben isolati o all'uso occasionale.
- **NON** utilizzare questo apparecchio nelle immediate vicinanze di una vasca da bagno, una doccia o una piscina.
- Questo caminetto non deve essere collocato immediatamente sotto una presa di corrente.
- Questo apparecchio deve essere collegato a terra.
- Questo apparecchio non deve essere alimentato attraverso un dispositivo di commutazione esterno, come un timer, o collegato al circuito che viene acceso e spento a intervalli regolari dall'azienda erogatrice, al fine di evitare un pericolo dovuto al ripristino involontario dell'interruzione termica.
- Se il cavo di alimentazione è danneggiato, deve essere riparato dal produttore, dal suo centro di assistenza autorizzato o da un professionista.
- Il pittogramma significa "**NON COPRIRE**".

ATTENZIONE! Per evitare il surriscaldamento, non coprire l'apparecchio e non ostruire la presa / l'uscita dell'aria.

- Per ridurre il rischio di incendio, tenere i tessuti, le tende o qualsiasi altro materiale infiammabile a una distanza minima di 1 metro dall'uscita dell'aria.
- Tenere il cavo di alimentazione lontano da superfici calde e condizioni di calore. **NON** posare il cavo di alimentazione davanti all'apparecchio.
- **NON** utilizzare questo caminetto in ambienti dove siano presenti fumi esplosivi (ad esempio benzina) o se si utilizzano solventi, colla, bombolette spray o vernici infiammabili, in quanto questi possono prendere fuoco.
- Questo apparecchio può essere utilizzato da bambini dagli 8 anni in su e da persone con ridotte capacità fisiche, sensoriali o mentali, o mancanza di esperienza e conoscenza, se hanno ricevuto una supervisione o istruzio ni per usare l'apparecchio in modo sicuro e se comprendono i pericoli che ne derivano.
- I bambini e le persone vulnerabili devono essere sorvegliati in ogni momento quando utilizzano questo apparecchio, poiché alcune parti possono diventare molto calde e causare ustioni.
- **NON** utilizzare questo apparecchio in ambienti piccoli quando sono occu pati da persone non in grado di lasciare la stanza da sole, a meno che non sia fornita una supervisione costante.

- I bambini di età compresa tra i 3 e gli 8 anni devono accendere o spegnere l'apparecchio solo a condizione che sia stato posizionato o installato nella normale posizione di funzionamento prevista e che siano fornite le istruzioni e la supervisione per un uso sicuro dell'apparecchio.
- La pulizia e la manutenzione dell'utente non devono essere effettuate da bambini senza supervisione.
- I bambini non devono giocare con questo apparecchio.
- I bambini di età inferiore a 3 anni devono essere tenuti lontani, a meno che non siano continuamente sorvegliati.
- Mantenere la spina di alimentazione accessibile dopo l'installazione.
- **NON** utilizzare se vi sono segni visibili di danni all'apparecchio.
- **NON** utilizzare questa stufetta riscaldatore se è caduta.
- Utilizzare questa stufetta su una superficie piana e stabile o fissarla alla parete, ove possibile.

SPECIFICHE TECNICHE

MODELLO N.: EF361A
Tensione di alimentazione: AC 230–240 V 50 Hz
Consumo massimo di energia: 2 KW
Potenza per effetto fiamma: 5.44 W

POTENZA TERMICA:
Potenza termica nominale (Pnom): 2 KW
Potenza termica minima (indicativa) (Pmin): 1 KW
Potenza termica massima continua (Pmax): 2 KW

TIPO DI POTENZA TERMICA/REGOLAZIONE DELLA TEMPERATURA AMBIENTE	
Potenza termica a singolo stadio e nessuna regolazione della temperatura ambiente	No
Due o più stadi manuali, nessuna regolazione della temperatura ambiente	No
Con termostato meccanico per la regolazione della temperatura ambiente	Si
Con regolazione elettronica della temperatura ambiente	No
Regolazione elettronica della temperatura ambiente più timer giornaliero	No
Regolazione elettronica della temperatura ambiente più timer settimanale	No
ALTRE OPZIONI DI REGOLAZIONE	
Regolazione della temperatura ambiente, con rilevamento di presenza	No
Regolazione della temperatura ambiente, con rilevamento finestra aperta	No
Con opzione di regolazione della distanza	No

Con comando di avvio adattivo	No
Con limitazione del tempo di funzionamento	No
Con sensore a lampadina nera	No

DIMENSIONI DELL'APPARECCHIO

UNITÀ: mm

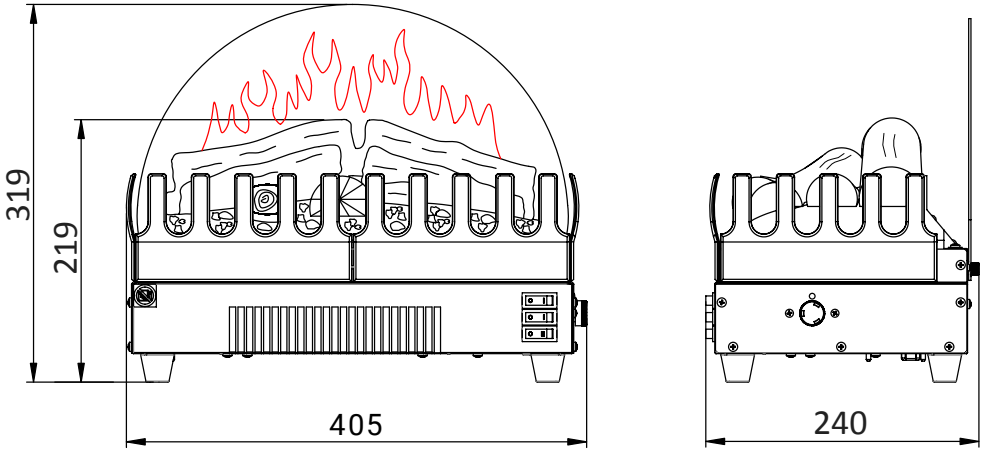

ISTRUZIONI PER L' INSTALLAZIONE

ATTENZIONE! NON utilizzare il dispositivo se alcune sue parti sono state a contatto con l'acqua. È stato in acqua. Chiamare immediatamente un tecnico dell'assistenza qualificato per controllare l'impianto elettrico e sostituirlo se necessario.

1. CONTROLLARE

- Controllare che tutte le seguenti parti siano arrivate integre.

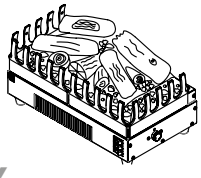 1x	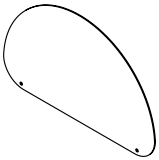 1x	1x
Inserto per caminetto	Schermo	Istruzioni

2. INSTALLAZIONE DELLO SCHERMO DEL DISPLAY

- Fissare lo schermo del display alla parte posteriore del focolare con 2 viti a testa piatta.

NOTA: Le viti sono fissate al dispositivo. Innanzitutto, rimuoverle per fissare lo schermo.

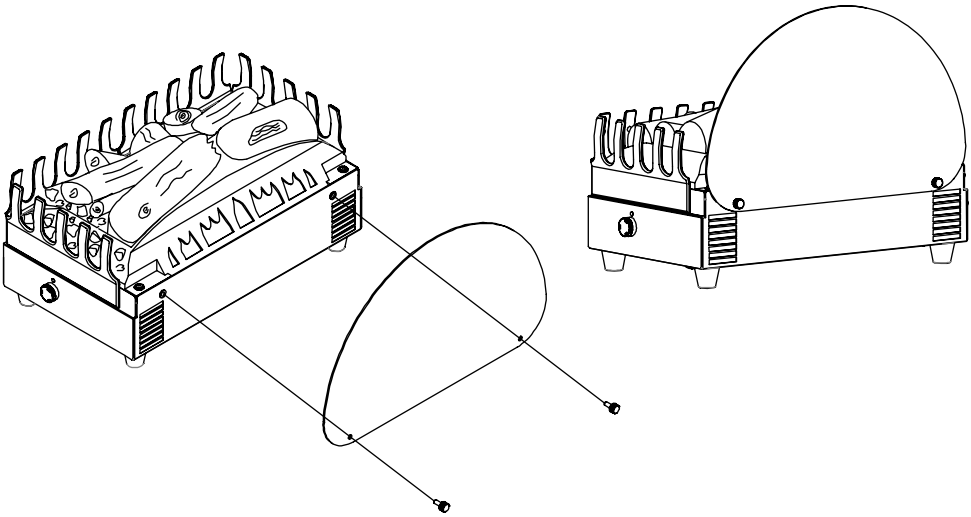

ISTRUZIONI PER L'USO

1. GENERALE

ATTENZIONE! NON mettere in funzione l'apparecchio se è danneggiato o non funziona correttamente. Se si sospetta che l'apparecchio sia danneggiato o non funzioni correttamente, chiamare un tecnico dell'assistenza qualificato per ispezionare l'apparecchio, e sostituire eventuali parti dell'impianto elettrico se necessario, prima del riutilizzo.

- **ASSICURARSI** che la spina si inserisca saldamente nella presa di corrente. Collegamenti difettosi alla presa a muro o spine allentate possono causare il surriscaldamento della presa di corrente.
- **NON** scollegare l'alimentazione di rete mentre l'apparecchio è in funzione. Utilizzare le funzioni del telecomando per spegnere il caminetto e assicurarsi che l'interruttore principale sia in posizione Off prima di scollegare.

2. PANNELLO DI CONTROLLO MANUALE

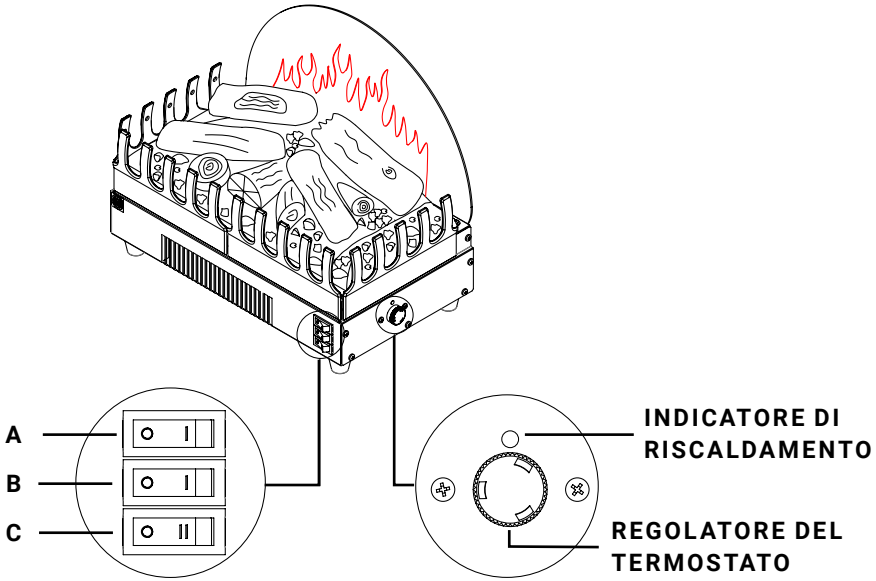

TASTO	FUNZIONE
INTERRUTTORE A	Premere "I" per attivare l'effetto fiamma e l'illuminazione inferiore del legno. Premere "O" per spegnere il dispositivo.
INTERRUTTORE B	Premere "I" per accendere la stufetta a metà potenza (1000 w). Premere "O" per spegnerla. **NOTA:** questa funzione è attiva solo quando l'interruttore A è in posizione ON "I".
INTERRUTTORE C	Premere "II" per accendere la stufetta a piena potenza (2000w). Premere "O" per spegnerla. **NOTA:** questa funzione è efficace solo se sia l'interruttore A che l'interruttore B sono in posizione ON "I".
TERMOSTATO	Può essere utilizzato per controllare la potenza di riscaldamento, per mantenere una temperatura ambiente costante in base alle esigenze dell'utente. Ciò assicurerà che non venga generato inutilmente calore eccessivo. Il quadrante è contrassegnato da numeri per indicare le posizioni per la temperatura massima e minima. Iniziare con l'impostazione 9 e quando la stanza ha raggiunto la temperatura desiderata, ruotare lentamente la manopola verso sinistra fino a quando il termostato "scatta" in posizione. Il termostato mantiene quindi la temperatura ambiente al livello selezionato. Per aumentare la temperatura, ruotare nuovamente la manopola in senso orario su un'impostazione più alta.

NOTA: Se la temperatura della stanza è più alta dell'impostazione del termostato, può essere che il riscaldamento può rimanere spento fino al la temperatura della stanza si raffredda.

MANUTENZIONE

PULIZIA DEL CAMINO

L'esterno del caminetto si può pulire con un panno morbido umido, che non lascia pelucchi. Non utilizzare prodotti per la pulizia o la lucidatura. Per rimuovere le impronte digitali o altri segni dal pannello di vetro anteriore, utilizzare un panno morbido umido che non lascia pelucchi con un buon detergente per vetri

per la casa. Il pannello di vetro anteriore va sempre asciugato completamente con un panno pulito che non lascia pelucchi o con del pannocarta.

SMALTIMENTO

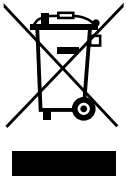

Significato del pittogramma con la pattumiera con le ruote barrata: gli apparecchi elettrici non devono essere smaltiti insieme ai rifiuti urbani indifferenziati. Gli apparecchi elettrici devono essere conferiti nei centri di raccolta differenziata. Per processare questo apparecchio al termine della sua vita utile contattare WEEE Care Plc al numero 0844 8002004. Il numero del produttore è WEE / MM3069AA.

Questo fuoco è conforme agli standard di sicurezza EN 60335-1 e EN 60335-2-30 che soddisfano i requisiti essenziali della Direttiva Bassa Tensione 2014 / 35 / UE e le norme EMC EN 55014-1; EN 55014-2; EN 61000-3-2 e EN 61000-3-3, che soddisfano i requisiti essenziali della normativa europea sulla compatibilità elettromagnetica 2014 / 30 / CE.

Prodotto:	Caminetto Elettrico EF361A
Modello n.:	EF361A
Distributore:	IN & OUT HOUSE GmbH Landrat-Kaptain-Str. 51 52372 Kreuzau Germania
E-mail:	info@in-out-house.de

INFORMATIONS IMPORTANTES SUR LA SÉCURITÉ

- Lisez toutes les instructions avant d'utiliser cet appareil.
- Pour une utilisation à l'intérieur uniquement. Cet appareil n'est pas adapté à l'utilisation à l'extérieur de la maison et ne convient qu'aux pièces bien isolées our pour une utilisation occasionnelle.
- **N'UTILISEZ PAS** cet appareil dans les environs immédiats d'un bain, d'une douche ou d'une piscine.
- Ce feu **NE DOIT PAS** être situé immédiatement sous une prise de courant.
- Cet appareil doit être mis à la terre.
- Cet appareil **NE DOIT PAS** être alimenté par un dispositif de commutation externe, tel qu'une minuterie, ou connecté à un circuit régulièrement mis en marche et arrêté par le fournisseur d'énergie afin d'éviter tout danger dû à la réinitialisation par inadvertance du disjoncteur thermique.
- Si le cordon d'alimentation est endommagé, il doit être réparé par le fabricant, son centre de service agréé ou un professionnel.
- Le symbole dans le marquage signifie "**NE PAS COUVRIR**".

AVERTISSEMENT ! Afin d'éviter toute surchauffe, ne laissez pas l'appareil couvert ou l'entrée / sortie d'air obstruée.

- Pour réduire les risques d'incendie, gardez les textiles, les rideaux ou tout autre objet inflammable à une distance minimale de 1 mètre de la sortie d'air.
- Tenez le cordon d'alimentation éloigné des surfaces chaudes et de la chaleur. **NE FAITES PAS** passer le cordon d'alimentation devant l'appareil.
- N'utilisez pas ce feu dans des pièces où il y a des fumées explosives dans (par exemple l'essence), ou si vous utilisez des solvants, de la colle, des aérosols ou des peintures inflammables, car celles-ci peuvent prendre feu.
- Cet appareil peut être utilisé par les enfants âgés de 8 ans et plus et les personnes dont les capacités physiques, sensorielles ou mentales sont réduites ou qui n'ont pas l'expérience et les connaissances si elles ont été supervisées ou instruites concernant l'utilisation de l'appareil en toute sécurité et comprendre les risques encourus.
- Les enfants et les personnes vulnérables doivent être surveillés à tout moment lorsqu'ils utilisent cet appareil, car certaines parties peuvent devenir très chaudes et provoquer des brûlures.
- N'utilisez pas cet appareil dans de petites pièces lorsqu'elles sont

occupées par des personnes incapables de quitter la chambre par elles-mêmes, à moins qu'elles ne soient constamment surveillées.
- Les enfants âgés de 3 à 8 ans ne doivent allumer / éteindre l'appareil qu'à condition qu'il ait été placé ou installé dans sa position de fonctionnement normale et que des instructions et un contrôle concernant l'utilisation sûre de l'appareil ait été donnés.
- Le nettoyage et l'entretien par l'utilisateur ne doivent pas être effectués par des enfants sans surveillance.
- Cet appareil ne doit pas être utilisé par des enfants.
- Les enfants de moins de 3 ans doivent être tenus à l'écart, à moins qu'ils ne soient surveillés en permanence.
- Gardez la fiche d'alimentation accessible après l'installation.
- N'utilisez pas l'appareil s'il présente des signes visibles d'endommagement.
- **NE PAS** utiliser cet appareil après une chute.
- Utiliser cet appareil de chauffage sur une surface plane et stable ou le fixer directement au mur.

SPÉCIFICATIONS TECHNIQUES

NUMÉRO DE MODÈLE : EF361A
Tension d'alimentation : AC 230–240 V 50 Hz
Consommation électrique maximale : 2 KW
Puissance pour l'effet de flamme : 5,44 W

PRODUCTION DE CHALEUR
Rendement thermique nominal (Pnom) : 2 KW
Rendement thermique minimal (indicatif) (Pmin) : 1 KW
Rendement thermique continu maximal (Pmax) : 2 KW

TYPE DE SORTIE DE CHALEUR / CONTRÔLE DE LA TEMPÉRATURE DE LA PIÈCE	
Production de chaleur à un seul étage et pas de contrôle de la température ambiante	Non
Deux ou plusieurs étapes manuelles, pas de contrôle de la température ambiante	Non
Avec thermostat mécanique Contrôle de la température ambiante	Oui
Avec contrôle électronique de la température ambiante	Non
Contrôle électronique de la température ambiante et minuterie journalière	Non
Contrôle électronique de la température ambiante et minuterie hebdomadaire	Non

AUTRES OPTIONS DE CONTRÔLE	
Contrôle de la température ambiante, avec détection de présence	Non
Contrôle de la température ambiante, avec détection de fenêtre ouverte	Non
Avec option de contrôle à distance	Non
Avec contrôle adaptatif du démarrage	Non
Avec limitation du temps de travail	Non
Avec capteur d'ampoule noire	Non

DIMENSIONS DE L'APPAREIL

UNITÉ : mm

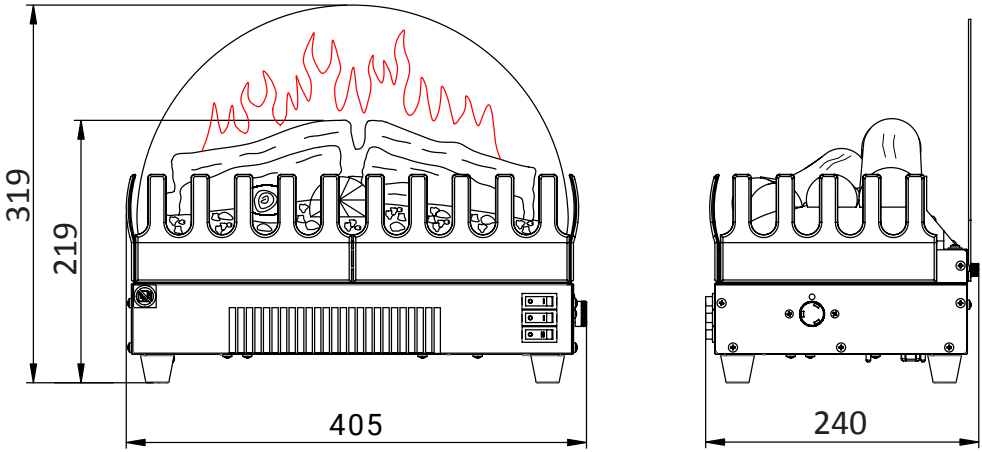

INSTRUCTIONS D'INSTALLATION

AVERTISSEMENT ! NE PAS utiliser l'appareil si l'une de ses parties a été au contact de l'eau.En cas de contact de l'eau. Appeler immédiatement un technicien qualifié pour vérifier le système électrique et le remplacer si nécessaire.

1. CONTRÔLE

- Vérifier que toutes les pièces suivantes sont intactes.

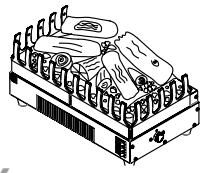 1x	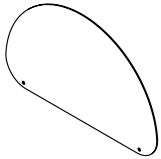 1x	1x
Insert de cheminée	Écran	Instructions

2. INSTALLATION DE L'ÉCRAN D'AFFICHAGE

- Fixer l'écran d'affichage à l'arrière du foyer à l'aide de 2 vis à tête plate.

REMARQUE : Les vis sont fixées à l'appareil. Les retirer au préalable pour fixer l'écran.

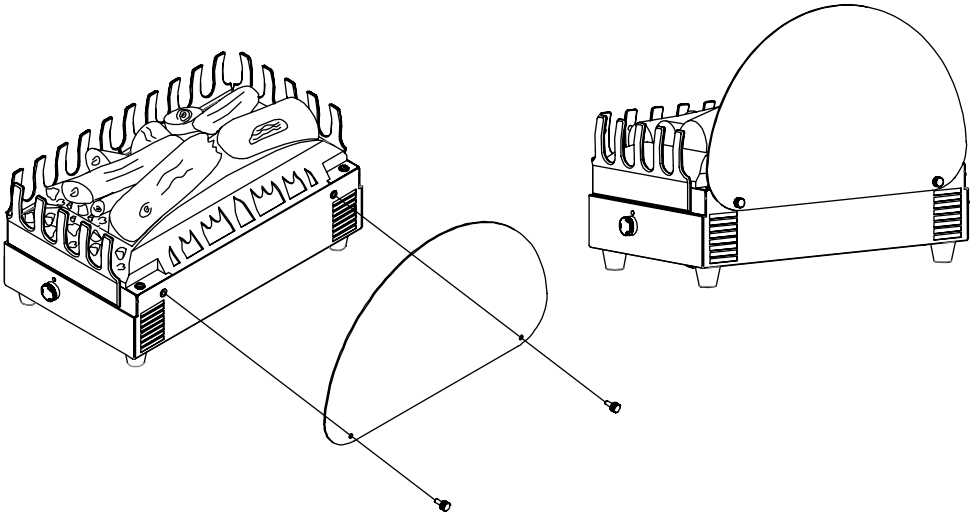

MODE D'EMPLOI

1. GÉNÉRALITÉS

ATTENTION ! N'utilisez pas l'appareil s'il est endommagé ou s'il a mal fonctionné. Si vous pensez que l'appareil est endommagé ou qu'il fonctionne mal, appelez un technicien qualifié pour inspecter l'appareil et remplacer toute pièce de l'installation électrique si nécessaire, avant de les réutiliser.

- Assurez-vous que la fiche est bien ajustée dans la prise de courant. Des connexions défectueuses de la prise de courant murale ou des prises mal fixées peuvent provoquer une surchauffe de la prise de courant.
- **NE PAS** débrancher l'alimentation électrique lorsque l'appareil est allumé. Utilisez les fonctions de la télécommande pour éteindre le feu et vous assurer que l'interrupteur principal a été mis en position d'arrêt avant la déconnexion.

2. MANUAL CONTROL PANEL

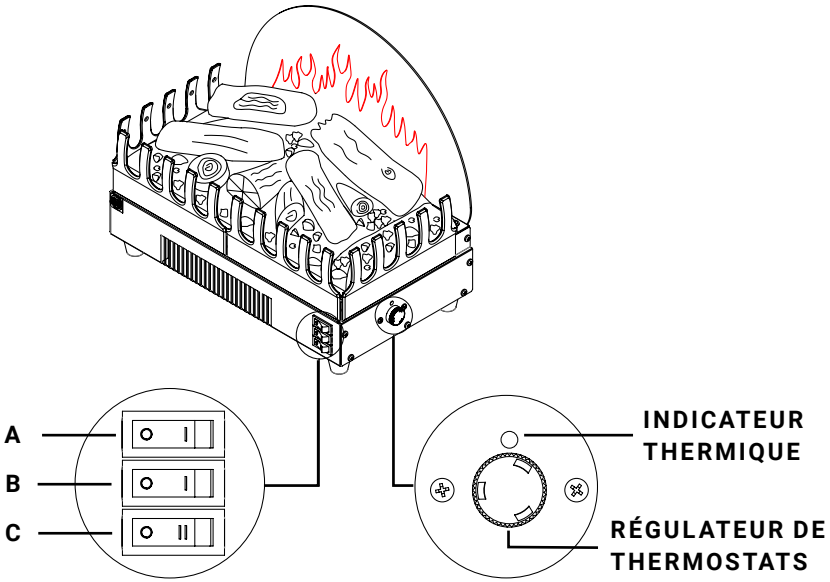

TOUCHE	FONCTION
INTERRUPTEUR A	Appuyez sur « I » pour allumer l'effet de flamme et l'éclairage du bois inférieur. Appuyez sur « O » pour éteindre l'appareil.
INTERRUPTEUR B	Appuyez sur « I » pour allumer l'appareil à demi puissance (1 000 w). Appuyez sur « O » pour éteindre l'appareil. **REMARQUE :** Cette fonction n'est possible que lorsque l'interrupteur A est en position allumée « I »
INTERRUPTEUR C	Appuyez sur « II » pour allumer l'appareil à pleine puissance (2 000 w). Appuyez sur « O » pour éteindre l'appareil. **REMARQUE :** Cette fonction n'est possible que lorsque l'interrupteur A et l'interrupteur B sont en position allumée « I »
THERMOSTAT	Il peut être utilisé pour contrôler la puissance de chauffage afin de maintenir une température ambiante constante en selon les besoins de l'utilisateur. Cela garantit qu'une chaleur excessive n'est pas produite inutilement. Le bouton de réglage rotatif est doté de chiffres pour indiquer les positions de température maximale et minimale. Commencez par le niveau de réglage 9 et, lorsque la pièce a atteint la température désirée, tournez lentement le bouton vers la gauche jusqu'à ce que le thermostat s'enclenche. Le thermostat maintient alors la température de la pièce au niveau déterminé. Pour augmenter la température, tournez le bouton vers la droite pour atteindre un niveau plus élevé.

REMARQUE : Si la température de la pièce est supérieure au réglage du thermostat, il se peut que le chauffage peut rester éteint jusqu'à ce que le la température de la pièce se refroidit.

MAINTENANCE

NETTOYAGE DU FOYER

Vous pouvez nettoyer l'extérieur du foyer avec un chiffon doux, humide et non pelucheux. N'utilisez pas de produits de nettoyage ou de polissage. Pour éli-

miner les empreintes digitales ou autres sur la vitre avant, utilisez un chiffon doux, humide et non pelucheux avec un nettoyant pour vitres de qualité. La vitre avant doit toujours être complètement séchée avec un chiffon propre et non pelucheux ou une serviette en papier.

ATTENTION ! Les nettoyants abrasifs ne doivent pas être utilisés sur le panneau de verre. Les liquides ne doivent pas être pulvérisés directement sur une surface quelconque de l'appareil.

DISPOSITION

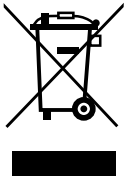

Signification de poubelle à roulettes barrée : les appareils électriques ne doivent pas être éliminés comme des déchets municipaux non triés. Les sites de collecte séparés doivent être utilisés pour l'élimination des appareils électriques. Pour éliminer cet appareil en fin de vie utile, veuillez contacter WEEE Care Plc au 0844 8002004. Le numéro du producteur concerné est WEE/MM3069AA.

Ce feu est conforme aux normes de sécurité EN 60335-1 et EN 60335-2-30, qui répondent aux exigences essentielles de la directive de basse tension 2014/35/EU et aux normes CEM EN 55014-1 ; EN 55014-2 ; EN 61000-3-2 et EN 61000-3-3, qui répondent aux exigences essentielles de la directive européenne sur la compatibilité électromagnétique 2014/30/EU.

Produit :	Foyer électrique EF361A
Numéro de modèle :	EF361A
Distributeur :	IN & OUT HOUSE GmbH Landrat-Kaptain-Str. 51 52372 Kreuzau Allemagne
E-Mail:	info@in-out-house.de

INFORMACIÓN DE SEGURIDAD IMPORTANTE

- Lea todas las instrucciones antes de usar este aparato.
- Sólo para uso en interiores. Este aparato no es adecuado para su uso fuera de la casa y sólo es apto para espacios bien aislados o para un uso ocasional.
- **NO** utilice este aparato en espacios contiguos a un baño, una ducha o una piscina.
- Este aparato no debe estar situado inmediatamente debajo de un enchufe.
- Este aparato debe estar conectado a tierra.
- Este aparato no debe ser alimentado a través de un dispositivo de conmutación, como p. ej. un temporizador, o conectado a un circuito eléctrico que se enciende y apaga con cierta frecuencia por la empresa suministradora con el fin de evitar un peligro debido al reajuste involuntario del corte térmico.
- Si el cable de alimentación está dañado, debe ser reparado por el fabricante, por su centro de servicio autorizado o por un profesional.
- El icono significa "**NO CUBRIR**"

¡ADVERTENCIA! Para evitar el sobrecalentamiento, no permita que el aparato se cubra o que la entrada / salida de aire se obstruya.

- Para reducir el riesgo de incendio, mantenga los materiales textiles, las cortinas o cualquier otro material inflamable a una distancia mínima de 1 metro de la salida de aire.
- Mantenga el cable de alimentación alejado de superficies y ambientes calientes. No coloque el cable de alimentación delante del aparato.
- **NO** utilice este aparato en habitaciones en las que se generen vapores explosivos (por ejemplo, con gasolina), o si usando disolventes, pegamento, aerosoles o pinturas inflamables, ya que pueden incendiarse.
- Este aparato puede ser utilizado por niños de 8 años en adelante y personas con capacidades físicas, sensoriales o mentales reducidas o con falta de experiencia y conocimiento si son supervisados o si se les ha dado instrucciones sobre el uso seguro del aparato y comprenden los peligros que implica su manejo.

- Los niños y las personas vulnerables deben ser supervisados en todo momento cuando usan este aparato, ya que algunas partes pueden calentarse mucho y causar quemaduras.
- **NO** use este aparato en habitaciones pequeñas cuando están ocupadas por personas que no son capaces de salir de la habitación por sí mismos, a menos que estén supervisados constantemente.
- Solo debe permitirse a niños de entre 3 y 8 años de edad encender o apagar el aparato cuando éste haya sido colocado o instalado en su posición de funcionamiento normal e y siempre y cuando hayan recibido instrucciones relativas al uso seguro del aparato y estén supervisados.
- La limpieza y el mantenimiento del aparato no puede realizarse por niños sin supervisión.
- Los niños no deben jugar con este aparato.
- Los niños menores de 3 años deben mantenerse alejados a menos que estén continuamente supervisados.
- Mantenga el enchufe accesible después de la instalación.
- **NO** lo utilice si hay signos visibles de daños en el aparato.
- **NO** use este aparato de calefacción si ha caído al suelo.
- Use este aparato de calefacción sobre una superficie horizontal y estable, o fíjelo a la pared si fuera el caso.

ESPECIFICACIONES TÉCNICAS

MODELO Nº: EF361A
Voltaje de suministro: AC 230–240 V 50 Hz
Consumo máximo de energía: 2 KW
Potencia para el efecto de la llama: 5,44 W

SALIDA DE CALOR
Potencia calorífica nominal (Pnom): 2 KW
Potencia calorífica mínima (indicativo) (Pmin): 1 KW
Máxima potencia calorífica continua (Pmax): 2 KW

TIPO DE SALIDA DE CALOR/CONTROL DE LA TEMPERATURA DE LA SALA	
Salida de calor de una sola etapa y sin control de la temperatura ambiente	No
Dos o más etapas manuales, sin control de la temperatura ambiente	No
Con un termostato mecánico de control de la temperatura ambiente	Si
Con control electrónico de la temperatura ambiente	No
Control electrónico de la temperatura ambiente más temporizador diario	No
Control electrónico de la temperatura ambiente más temporizador semanal	No

OTRAS OPCIONES DE CONTROL	
Control de la temperatura ambiente, con detección de presencia	No
Control de la temperatura ambiente, con detección de ventana abierta	No
Con la opción de control de distancia	No
Con control de arranque adaptativo	No
Con limitación del tiempo de trabajo	No
Con el sensor de bombilla negra	No

DIMENSIONES DEL APARATO

UNIDAD: mm

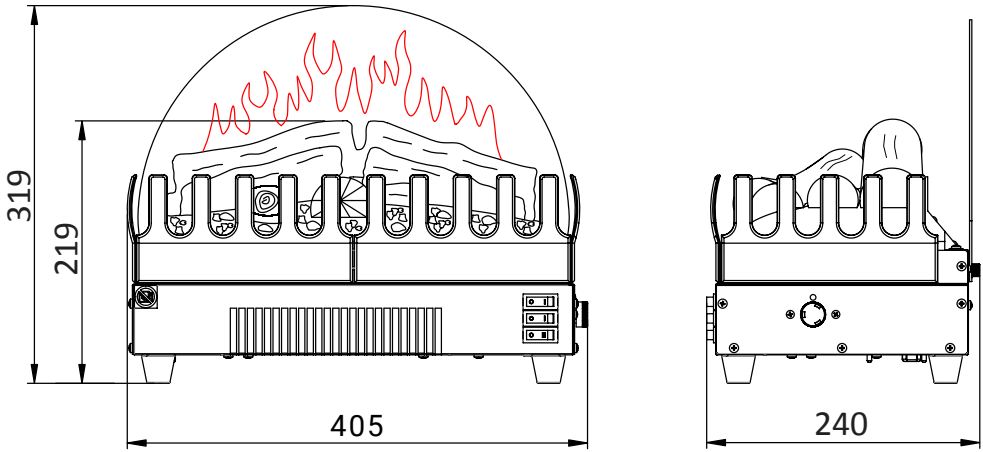

INSTRUCCIONES DE INSTALACIÓN

¡ADVERTENCIA! NO use el aparato si alguna pieza hubiera estado sumergida en agua. Contacte inmediatamente con un técnico de servicio cualificado para que revise el sistema eléctrico y, si procede, lo sustituya.

1. COMPROBAR

- Compruebe si todas las piezas indicadas a continuación han llegado sin daños.

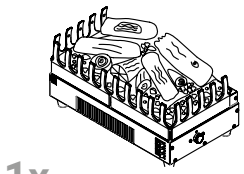 1x	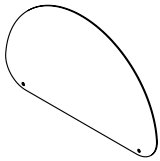 1x	1x
Insert de chimenea	Pantalla	Instrucciones

2. INSTALACIÓN DE LA PANTALLA

- Fije la pantalla con 2 tornillos de cabeza plana en la parte posterior de la cámara de combustión.

NOTA: Los tornillos están montados en el aparato. Retírelos primero para fijar la pantalla.

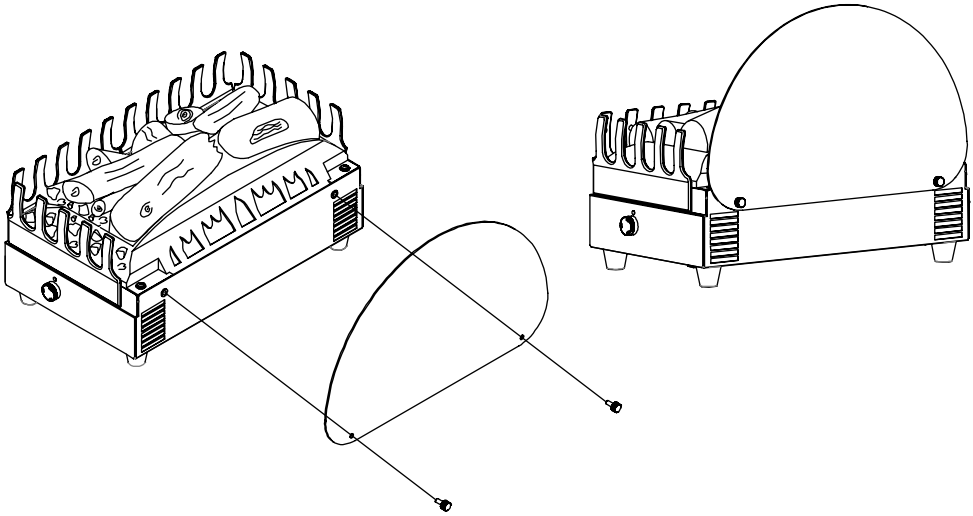

INSTRUCCIONES DE USO

1. GENERAL

¡ADVERTENCIA! No utilice el aparato si está dañado o ha funcionado mal. Si sospecha que el aparato está dañado o ha funcionado mal, llame a una persona cualificada para inspeccionar el aparato y reemplazar cualquier parte del sistema eléctrico si es necesario, antes de volver a utilizarlo.

- **ASEGÚRESE** de que el enchufe encaje bien en la toma de corriente. Conexiones defectuosas de la toma de corriente o enchufes sueltos pue den causar que el enchufe se sobrecaliente.
- **NO** desconecte la alimentación de la red eléctrica mientras el aparato esté funcionando. Use las funciones del control remoto para apagar el aparato y asegurarse de que el interruptor de la red eléctrica se ha movido a la posición de apagado antes de desconectarlo.

2. PANEL DE CONTROL MANUAL

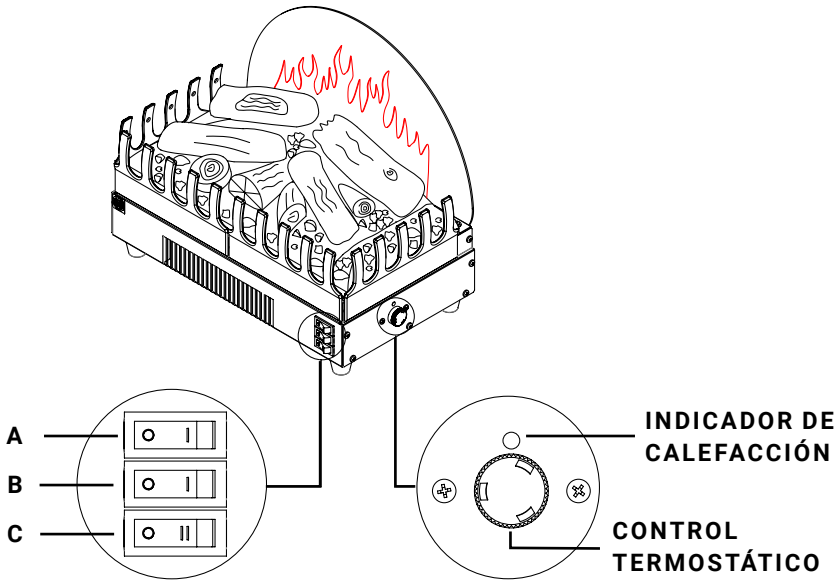

TECLA	FUNCIÓN
INTERRUPTOR A	Pulse «I» para encender el efecto llama y la iluminación inferior de la madera. Pulse «O» para apagar el aparato.
INTERRUPTOR B	Pulse «I» para encender la calefacción a media potencia (1000 W). Pulse «O» para apagarla. **NOTA:** Esta función solo se puede activar, si el interruptor A se encuentra en la posición de encendido «I».
INTERRUPTOR C	Pulse «II» para encender la calefacción a potencia completa (2000 W). Pulse «O» para apagarla. **NOTA:** Esta función solo se puede activar, si tanto el interruptor A como el B se encuentran en la posición de encendido «I».

TERMOSTATO	Se puede usar para controlar la potencia calefactora y así mantener una temperatura constante en la estancia según las necesidades del usuario. De este modo se asegura que no se produzca de forma innecesaria un calor excesivo. El regulador giratorio cuenta con números marcados para mostrar las posiciones de la temperatura máxima y la mínima. Comience con la posición 9 y, una vez que la estancia haya alcanzado la temperatura deseada, gire lentamente el regulador hacia la izquierda hasta que el termostato «encaje». El termostato mantendrá entonces la temperatura de la estancia en el nivel seleccionado. Para aumentar la temperatura, gire la rueda de nuevo hacia la derecha hacia un nivel más alto.

NOTA: Si la temperatura de la habitación es más alta que el ajuste del termostato, puede ser que la calefacción puede permanecer apagada hasta que el la temperatura de la habitación se enfría.

MANTENIMIENTO

LIMPIEZA DE LA CHIMENEA

Puede limpiar el exterior de la chimenea con un paño suave, húmedo y sin pelusas. No utilice productos de limpieza o de pulido. Para eliminar las huellas dactilares u otras marcas en el panel de cristal frontal, use un paño suave, húmedo y sin pelusas con un limpiacristales para el hogar de buena calidad. El panel de cristal frontal siempre debe ser completamente secado con un paño limpio y sin pelusas o con una toalla de papel.

¡ADVERTENCIA! No se deben usar limpiadores abrasivos en el panel de cristal. No deben rociarse líquidos directamente sobre ninguna superficie de la unidad.

ELIMINACIÓN

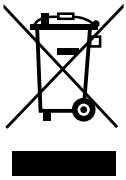

El icono de cubo de basura con ruedas tachado significa que los aparatos eléctricos no deben desecharse como residuos municipales sin clasificar sino en las instalaciones de recogida selectiva. Para que este aparato sea procesado al final de su vida útil, por favor, póngase en contacto con WEEE Care Plc en el 0844 8002004. El número de productor correspondiente es WEE / MM3069AA.

Este fuego cumple con las normas de seguridad EN 60335-1 y EN 60335-2-30 las cuales cubren los requerimientos básicos de la Directiva sobre baja tensión 2014 / 35 / EU y con las normas CEM EN 55014-1; EN 55014-2; EN 61000-3-2 y EN 61000-3-3 las cuales cubren los requerimientos básicos de la compatibilidad electromagnética europea 2014 / 30 / EU.

Producto: Chimenea Eléctrica EF361A
Modelo nº: EF361A

Distribuidor: IN & OUT HOUSE GmbH
Landrat-Kaptain-Str. 51
52372 Kreuzau
Alemania

Mail: info@in-out-house.de

WAŻNE INFORMACJE DOTYCZĄCE BEZPIECZEŃSTWA

- Przed rozpoczęciem korzystania z urządzenia należy zapoznać się z treścią instrukcji obsługi.
- Produkt przeznaczony jest wyłącznie do użytku wewnątrz pomieszczeń. Urządzenie **NIE** jest przeznaczone do użytku na zewnątrz pomieszczeń. Zostało opracowane z myślą o dobrze izolowanych pomieszczeniach oraz sporadycznym użytku.
- **NIE** należy używać tego urządzenia w bezpośrednim sąsiedztwie wanny, prysznica lub basenu.
- Urządzenia nie należy umieszczać bezpośrednio pod gniazdem elektrycznym.
- Urządzenie wymaga prawidłowego uziemienia.
- Urządzenie to **NIE** może być zasilane przez zewnętrzne urządzenie przełączające, takie jak wyłącznik czasowy. **NIE** powinno być również podłączane do obwodu, który jest regularnie włączany i wyłączany, aby uniknąć zagrożenia spowodowanego nieumyślnym przełączeniem wyłącznika termicznego.
- Jeśli przewód zasilający urządzenia ulegnie uszkodzeniu, konieczna jest jego naprawa lub wymiana przez producenta, autoryzowany punkt serwisowy lub serwisanta.
- Znak oznacza „**NIE ZAKRYWAĆ**”

UWAGA! Aby uniknąć przegrzania urządzenia nie należy go zakrywać, ponadto należy zapewnić swobodny dostęp do wlotów i wylotów powietrza.

- Aby zmniejszyć ryzyko pożaru, w odległości 1 metra od wylotu powietrza urządzenia nie powinny znajdować się żadne tkaniny, zasłony ani inne materiały łatwopalne.
- Przewód zasilający powinien znajdować się z dala od gorących powierzchni. Należy unikać nagrzewania przewodu. **NIE** należy układać przewodu zasilającego przed urządzeniem.
- **NIE** należy używać urządzenia w pomieszczeniach, w których przechowywane są substancje wytwarzające wybuchowe opary (np. benzyna), a także w których wykorzystywane są rozpuszczalniki, kleje, aerozole lub łatwopalne lakiery, gdyż grozi to pożarem.
- Urządzenie mogą obsługiwać dzieci powyżej 8 roku życia oraz osoby o ograniczonych zdolnościach ruchowych, postrzegania lub umysłowych, a także osoby nie posiadające odpowiedniej wiedzy i stosownego doświadczenia, jeśli znajdują się pod nadzorem lub otrzymały stosowne

instrukcje dotyczące korzystania z urządzenia w sposób bezpieczny i rozumieją związane z tym zagrożenia.

- Dzieci i osoby wrażliwe muszą pozostawać pod stałym nadzorem przez cały czas użytkowania tego urządzenia, ponieważ niektóre części mogą ulec nagrzaniu do wysokich temperatur i spowodować oparzenia.
- **NIE** należy używać tego urządzenia w niewielkich pomieszczeniach w trakcie korzystania z nich przez osoby, które nie mogą nie być w stanie w razie potrzeby samodzielnie opuścić pomieszczenia – z wyjątkiem sytuacji, gdy osoby te pozostają pod stałym nadzorem. Dzieci w wieku od 3 do 8 lat powinny włączać/wyłączać urządzenie wyłącznie pod warunkiem otrzymania stosownych instrukcji dotyczących bezpiecznego korzystania z urządzenia oraz umieszczenia go lub instalacji w pozycji roboczej.
- Konserwacja oraz czyszczenie urządzenia przez dzieci wymaga nadzoru osoby dorosłej.
- Urządzenie nie jest zabawką. Dzieci nie powinny bawić się urządzeniem.
- Dzieci w wieku poniżej 3 lat nie powinny przebywać w pobliżu urządzenia, z wyjątkiem sytuacji, w których znajdują się pod stałym nadzorem.
- W czasie montażu urządzenia należy zapewnić dostęp do wtyczki oraz gniazda zasilania.
- Pod żadnym pozorem **NIE** należy używać urządzenia, gdy widoczne są na nim jakiekolwiek oznaki uszkodzenia.
- **NIE** używaj tego grzejnika, jeśli się przewrócił.
- Ustaw grzejnik na równej i stabilnej powierzchni lub w razie potrzeby zamontuj go na ścianie.

SPECYFIKACJE TECHNICZNE

MODEL: EF361A

Napięcie zasilania: AC 230–240 V 50 Hz
Maksymalny pobór mocy: 2 KW
Moc zasilania efektu płomienia: 5,44 W

WYDAJNOŚĆ CIEPLNA

Znamionowa wydajność cieplna (Pnom): 2 KW
Minimalna wydajność cieplna (orientacyjna) (Pmin): 1 KW
Maksymalna ciągła wydajność cieplna (Pmax): 2 KW

RODZAJE KONTROLI WYDAJNOŚCI CIEPLNEJ / REGULACJI TEMPERATURY	
Jednostopniowa moc grzewcza i brak regulacji temperatury pomieszczenia	Nie
Dwa lub więcej stopni ręcznej regulacji, brak regulacji temperatury pomieszczenia	Nie
Regulacja temperatury pomieszczenia przy pomocy termostatu mechanicznego	Tak
Elektroniczna regulacja temperatury pomieszczenia	Nie
Elektroniczna regulacja temperatury pomieszczenia plus zegar dzienny	Nie
Elektroniczna regulacja temperatury pomieszczenia plus zegar tygodniowy	Nie
INNE OPCJE STEROWANIA	
Regulacja temperatury w pomieszczeniu z wykrywaniem obecności	Nie
Regulacja temperatury w pomieszczeniu z wykrywaniem otwartych okien	Nie
Z opcją regulacji odległości	Nie
Z adaptacyjną regulacją startu	Nie
Z ograniczeniem czasu pracy	Nie
Z czarnym czujnikiem cieczowym	Nie

WYMIARY URZĄDZENIA

JEDNOSTKA: mm

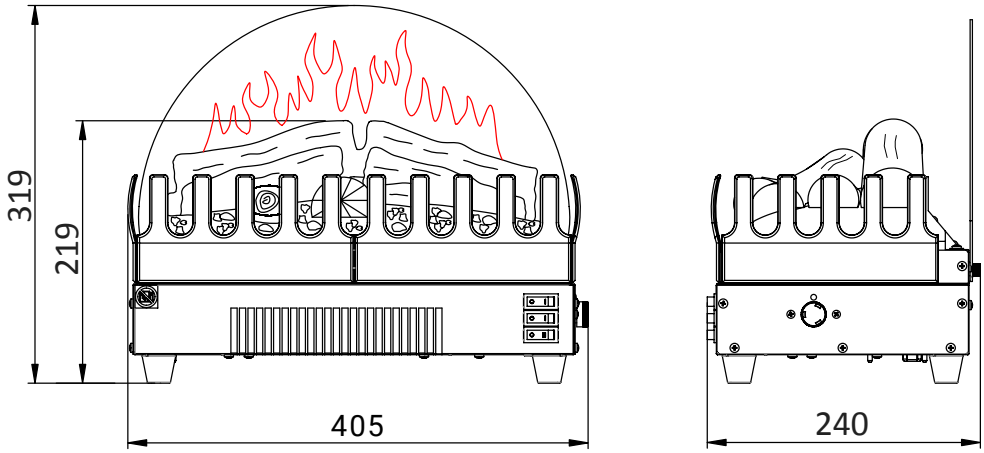

INSTRUKCJA MONTAŻU

OSTRZEŻENIE! NIE używaj tego urządzenia, jeśli jego części wpadły do wody. Natychmiast wezwij wykwalifikowanego technika serwisowego, aby sprawdzić instalację elektryczną i wymienić ją w razie potrzeby.

1. KONTROLA

- Sprawdź, czy wszystkie poniższe części dotarły w stanie nieuszkodzonym.

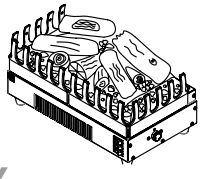 1x	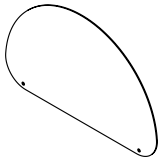 1x	1x
Wkład kominkowy	Wyświetlacz	Instrukcja

2. INSTALACJA EKRANU WYŚWIETLACZA

- Zamocuj ekran wyświetlacza z tyłu paleniska za pomocą 2 śrub z płaskim łbem.

UWAGA: śruby znajdują się w urządzeniu. Usuń je najpierw, aby zamocować wyświetlacz.

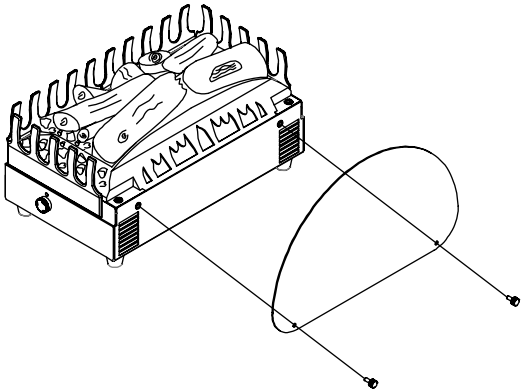

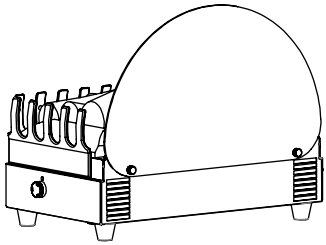

INSTRUKCJA OBSŁUGI

1. INFORMACJE OGÓLNE

UWAGA! NIE należy korzystać z urządzenia, jeśli zostało uszkodzone lub uległo awarii. W przypadku podejrzenia, że urządzenie mogło zostać uszkodzone lub ulec awarii, przed ponownym użyciem należy umówić wizytę wykwalifikowanego serwisanta, który dokona przeglądu urządzenia i w razie potrzeby wymieni uszkodzone elementy.

- Należy upewnić się, że wtyczka została pewnie umieszczona w gnieździe elektrycznym. Nieprawidłowe lub luźne podłączenie urządzenia do gniazdka może spowodować przegrzanie gniazdka.
- Pod żadnym pozorem nie należy odłączać zasilania sieciowego podczas pracy urządzenia. Należy skorzystać z funkcji na pilocie, aby wyłączyć urządzenie, a przed odłączeniem dodatkowo upewnić się, że włącznik sieciowy został ustawiony w pozycji wyłączonej.

2. PANEL STEROWANIA RĘCZNEGO

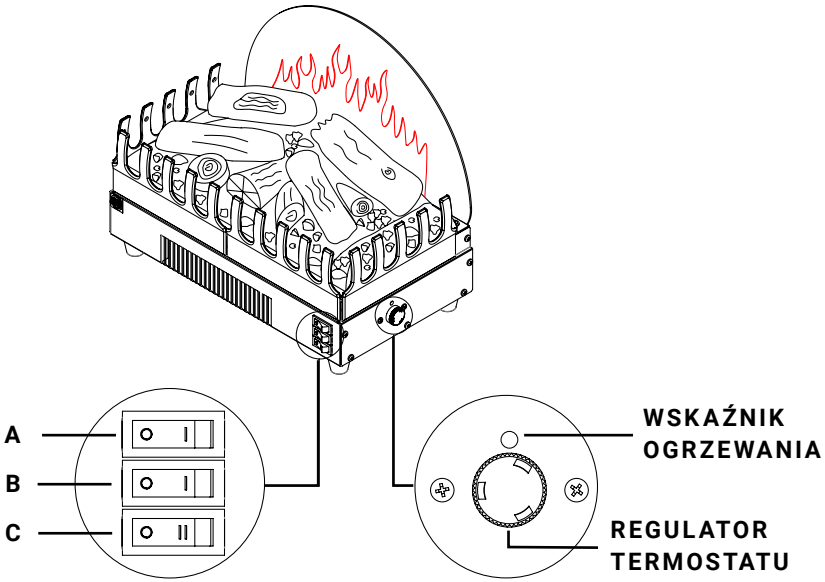

PRZYCISK	FUNKCJA
WŁĄCZNIK A	Naciśnij „I”, aby włączyć efekt płomieni i dolne podświetlenie drewna. Naciśnij „O”, aby wyłączyć urządzenie.
WŁĄCZNIK B	Naciśnij „I”, aby włączyć grzejnik z połową mocy (1000 W). Naciśnij „O”, aby go wyłączyć. **UWAGA:** ta funkcja działa tylko wtedy, gdy włącznik A znajduje się w pozycji ON „I”.
WŁĄCZNIK C	Naciśnij „I”, aby włączyć grzejnik z pełną mocą (2000 W). Naciśnij „O”, aby go wyłączyć. **UWAGA:** ta funkcja działa tylko wtedy, gdy zarówno włącznik A , jak i włącznik B znajdują się w pozycji ON „I”.
TERMOSTAT	Można go używać do regulacji mocy grzewczej w celu utrzymania stałej temperatury w pomieszczeniu zgodnie z wymaganiami użytkownika.Dzięki temu grzejnik nie emituje niepotrzebnie nadmiernego ciepła. Pokrętło regulacyjne jest oznaczone cyframi wskazującymi pozycje temperatury maksymalnej i minimalnej. Zacznij od ustawienia 9, a gdy temperatura w pomieszczeniu osiągnie żądany poziom, powoli obracaj pokrętło w lewo, aż termostat „kliknie”. Termostat będzie wówczas utrzymywał temperaturę w pomieszczeniu na wybranym poziomie. Aby zwiększyć temperaturę, ponownie przekręć pokrętło w prawo na wyższe ustawienie.

UWAGA! Jeżeli temperatura w pomieszczeniu jest wyższa niż nastawa termostatu, może to oznaczać, że ogrzewanie może pozostać wyłączone do momentu temperatura w pomieszczeniu się obniża.

KONSERWACJA

CZYSZCZENIE KOMINKA

Zewnętrzną część kominka można czyścić miękką, wilgotną, niestrzępiącą się ściereczką. Nie należy używać środków czyszczących i polerujących. Aby usunąć odciski palców lub inne ślady na przednim panelu szklanym, należy użyć miękkiej, wilgotnej, niestrzępiącej się ściereczki nasączonej dobrej jakości

domowym detergentem do czyszczenia szkła. Przedni panel szklany powinien być zawsze całkowicie wysuszony czystą, niestrzępiącą się ściereczką lub papierowym ręcznikiem.

UWAGA! Do czyszczenia szyby nie należy używać środków ściernych. Środków czyszczących nie należy rozpylać bezpośrednio na żadną powierzchnię urządzenia.

UTYLIZACJA

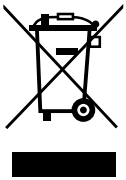

Znaczenie symbolu przekreślonego pojemnika na śmieci: Urządzenia elektryczne nie powinny być wyrzucane jako nieposortowane odpady komunalne. W celu utylizacji urządzeń elektrycznych należy przekazać je do punktu zbiórki odpadów elektrycznych. Aby zlecić utylizację tego urządzenia po zakończeniu jego okresu użytkowania, należy skontaktować się z WEEE Care Plc pod numerem 0844 8002004. Numer producenta to WEE / MM3069AA.

Ten grzejnik jest zgodny z normami bezpieczeństwa EN 60335-1 i EN 60335-2-30, które obejmują podstawowe wymagania dyrektywy niskonapięciowej 2014 / 35 / UE, oraz z normami EMC (normami kompatybilności elektromagnetycznej) EN 55014-1; EN 55014-2; EN 61000-3-2 i EN 61000-3-3, które obejmują podstawowe wymagania europejskiej kompatybilności elektromagnetycznej 2014 / 30 / UE.

Wyrób:	Kominek Elektryczny EF361A
Nr modelu:	EF361A
Dystrybutor:	IN & OUT HOUSE GmbH Landrat-Kaptain-Str. 51 52372 Kreuzau Niemcy
E-Mail:	info@in-out-house.de

ΟΔΗΓΙΕΣ ΑΣΦΑΛΕΙΑΣ

- Διαβάστε προσεκτικά τις οδηγίες πριν χρησιμοποιήσετε αυτή τη συσκευή.
- Μόνο για χρήση σε εσωτερικό χώρο. Αυτή η συσκευή δεν είναι κατάλληλη για χρήση έξω από το σπίτι και είναι κατάλληλη μόνο για καλά μονωμένους χώρους και περιστασιακή χρήση.
- **ΜΗ** χρησιμοποιείτε αυτή τη συσκευή σε άμεση γειτνίαση με μπανιέρα, ντους ή πισίνα.
- Η συσκευή αυτή πρέπει να είναι γειωμένη.
- Η συσκευή αυτή δεν πρέπει να τροφοδοτείται από εξωτερική διάταξη μεταγωγής, όπως π.χ. χρονοδιακόπτη, ή να συνδέεται με κύκλωμα, το οποίο τίθεται τακτικά εντός ή εκτός λειτουργίας από την εταιρία κοινής ωφελείας, προκειμένου να αποφευχθεί ο κίνδυνος από την ακούσια επαναφορά του θερμικού διακόπτη.
- Εάν το καλώδιο τροφοδοσίας έχει υποστεί ζημιά, πρέπει να αντικατασταθεί από τον κατασκευαστή, ή το εξουσιοδοτημένο κέντρο σέρβις του κατασκευαστή ή κάποιον επαγγελματία.
- Το σύμβολο σημαίνει **ΜΗ ΣΚΕΠΑΖΕΤΕ**.

ΠΡΟΕΙΔΟΠΟΙΗΣΗ! Για να αποφύγετε την υπερθέρμανση, μην καλύπτετε τη συσκευή και μην μπλοκάρετε την είσοδο ή έξοδο του αέρα.

- Για να μειώσετε τον κίνδυνο πυρκαγιάς, κρατήστε υφάσματα, κουρτίνες και άλλα εύφλεκτα υλικά σε απόσταση τουλάχιστον 1 μέτρου από την έξοδο του αέρα.
- Κρατήστε το καλώδιο τροφοδοσίας μακριά από ζεστές επιφάνειες και ζεστές συσκευές. Μη τοποθετείτε το καλώδιο τροφοδοσίας μπροστά από τη μονάδα.
- **ΜΗ** χρησιμοποιείτε αυτή τη συσκευή σε χώρους που περιέχουν εύφλεκτους ατμούς (π.χ. βενζίνη) ή όταν χρησιμοποιείτε διαλύτες, κόλλες, σπρέι αεροζόλ ή εύφλεκτα χρώματα, καθώς αυτά μπορεί να πάρουν φωτιά.
- Αυτή η συσκευή μπορεί να χρησιμοποιηθεί από παιδιά ηλικίας από 8 ετών και άνω και από άτομα με μειωμένες σωματικές, αισθητηριακές ή διανοητικές ικανότητες ή έλλειψη εμπειρίας και γνώσεων, εφόσον έχουν λάβει επίβλεψη ή οδηγίες σχετικά με τη χρήση της συσκευής με ασφαλή τρόπο και κατανοούν τους κινδύνους που ενέχει.
- Τα παιδιά και τα ευάλωτα άτομα πρέπει να επιβλέπονται ανά πάσα στιγμή όταν χρησιμοποιούν αυτή τη συσκευή, καθώς ορισμένα μέρη

μπορεί να ζεσταθούν πολύ και να προκαλέσουν εγκαύματα.
- **ΜΗ** χρησιμοποιείτε αυτή τη συσκευή σε μικρούς χώρους, αν αυτοί κατοικούνται από άτομα που δεν μπορούν να διαφύγουν μόνα τους, εκτός αν υπάρχει συνεχής επίβλεψη.
- Παιδιά ηλικίας 3 έως 8 ετών επιτρέπεται να ανοίγουν και να κλείνουν τη συσκευή, μόνο εάν έχει τοποθετηθεί ή εγκατασταθεί στην προβλεπόμενη κανονική θέση λειτουργίας της και εάν έχουν δοθεί οδηγίες και επίβλεψη σχετικά με την ασφαλή χρήση της συσκευής.
- Ο καθαρισμός και η συντήρηση από τον χρήστη δεν πρέπει να εκτελείται από παιδιά χωρίς επίβλεψη.
- Αυτή η συσκευή δεν πρέπει να χρησιμοποιείται για παιχνίδι από παιδιά.
- Παιδιά κάτω των 3 ετών πρέπει να κρατιούνται μακριά, εκτός εάν βρίσκονται υπό διαρκή επίβλεψη.
- Διατηρήστε το φις ρεύματος προσβάσιμο μετά την εγκατάσταση.
- **ΜΗ** χρησιμοποιείτε εάν η συσκευή παρουσιάζει ορατά σημάδια βλάβης.
- **ΜΗ** χρησιμοποιείτε αυτή τη θερμαντική συσκευή εάν έχει σημειωθεί πτώση της.
- Χρησιμοποιείτε αυτή τη θερμαντική συσκευή τοποθετημένη σε οριζόντιο και σταθερό υπόβαθρο ή στερεώστε την στον τοίχο εάν είναι απαραίτητο.

ΤΕΧΝΙΚΕΣ ΠΡΟΔΙΑΓΡΑΦΕΣ

ΑΡΙΘΜΟΣ ΜΟΝΤΕΛΟΥ: EF361A
Τάση τροφοδοσίας: AC 230–240 V 50 Hz
Μέγιστη κατανάλωση ισχύος: 2 KW
Ισχύς για εφέ φλόγας: 5,44 W

ΑΠΟΔΟΣΗ ΘΕΡΜΟΤΗΤΑΣ
Ονομαστική θερμική απόδοση (Pnom): 2 KW
Ελάχιστη θερμική απόδοση (ενδεικτική) (Pmin): 1 KW
Μέγιστη συνεχής θερμική απόδοση (Pmax): 2 KW

ΤΥΠΟΣ ΠΑΡΑΓΩΓΗΣ ΘΕΡΜΟΤΗΤΑΣ/ΡΥΘΜΙΣΗΣ ΘΕΡΜΟΚΡΑΣΙΑΣ ΧΩΡΟΥ	
Μονοβάθμια παραγωγή θερμότητας, χωρίς έλεγχο θερμοκρασίας χώρου	Όχι
Δύο ή περισσότερες χειροκίνητες βαθμίδες, χωρίς έλεγχο θερμοκρασίας χώρου	Όχι
Με μηχανικό θερμοστάτη ελέγχου της θερμοκρασίας χώρου	Ναι
Με ηλεκτρονικό έλεγχο της θερμοκρασίας χώρου	Όχι
Ηλεκτρονικός έλεγχος θερμοκρασίας χώρου και χρονοδιακόπτης ημέρας	Όχι
Ηλεκτρονικός έλεγχος θερμοκρασίας χώρου και εβδομαδιαίος χρονοδιακόπτης	Όχι

ΑΛΛΕΣ ΕΠΙΛΟΓΕΣ ΧΕΙΡΙΣΜΟΥ	
Έλεγχος θερμοκρασίας χώρου, με ανίχνευση παρουσίας	Όχι
Έλεγχος θερμοκρασίας χώρου, με ανίχνευση ανοιχτού παραθύρου	Όχι
Με δυνατότητα ελέγχου απόστασης	Όχι
Με προσαρμοστικό έλεγχο εκκίνησης	Όχι
Με χρονικό όριο εργασίας	Όχι
Με αισθητήρα black light	Όχι

ΔΙΑΣΤΑΣΕΙΣ ΤΗΣ ΣΥΣΚΕΥΗΣ

ΜΟΝΑΔΑ: mm

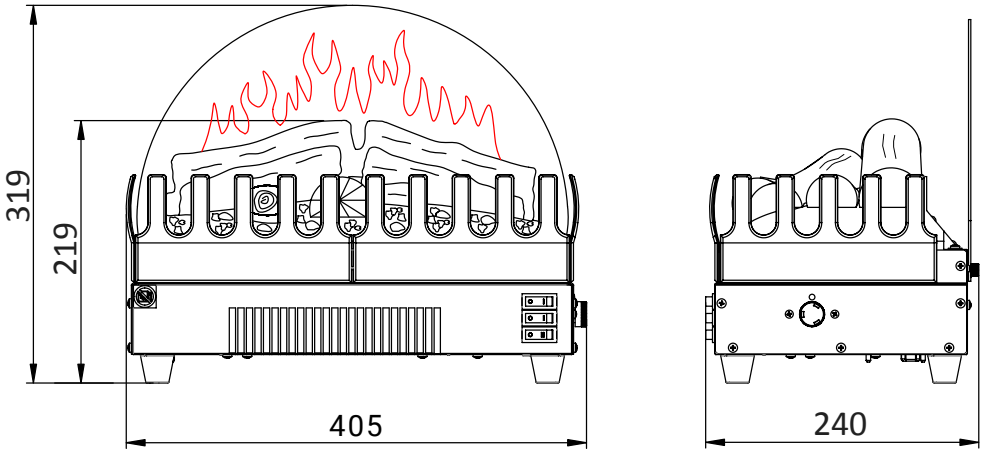

ΟΔΗΓΙΕΣ ΕΓΚΑΤΑΣΤΑΣΗΣ

ΠΡΟΕΙΔΟΠΟΙΗΣΗ! ΜΗ χρησιμοποιείτε τη συσκευή εάν μέρη της είχαν βυθιστεί σε νερό. Απευθυνθείτε αμέσως ένα σε εξουσιοδοτημένο τεχνικό σέρβις για να ελέγξει το σύστημα και να το αντικαταστήσει, εφόσον χρειάζεται.potrzeby.

1. ΕΛΕΓΧΟΣ

- Ελέγξτε εάν τα ακόλουθα μέρη έχουν φτάσει σε άρτια κατάσταση σε εσάς.

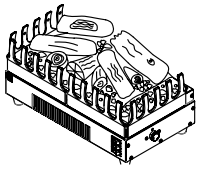 1x	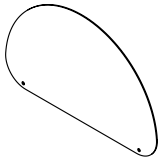 1x	1x
Εξάρτημα τζακιού	Οθόνη	Οδηγίες

2. ΕΓΚΑΤΑΣΤΑΣΗ ΟΘΟΝΗΣ ΕΝΔΕΙΞΕΩΝ

- Στερεώστε την οθόνη ενδείξεων με 2 βίδες επίπεδης κεφαλής στην πίσω πλευρά του θαλάμου φωτιάς.

ΣΗΜΕΙΩΣΗ: Οι βίδες είναι βιδωμένες στη συσκευή. Για να στερεώσετε την οθόνη, πρέπει πρώτα να τις αφαιρέσετε.

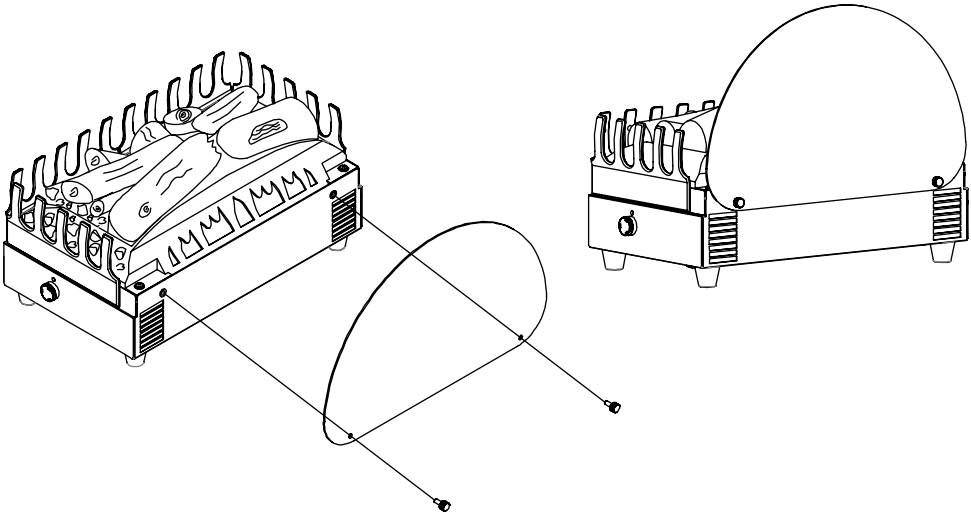

ΟΔΗΓΙΕΣ ΧΡΗΣΗΣ

1. ΓΕΝΙΚΑ

ΠΡΟΕΙΔΟΠΟΙΗΣΗ! Μη χρησιμοποιείτε τη συσκευή εάν έχει υποστεί βλάβη ή δυσλειτουργία. Εάν υποψιάζεστε ότι η μονάδα έχει υποστεί ζημιά ή παρουσιάζει δυσλειτουργία, καλέστε έναν εξειδικευμένο τεχνικό, για να επιθεωρήσει τη μονάδα και, εάν είναι απαραίτητο, να αντικαταστήσει μέρη του ηλεκτρικού συστήματος, πριν το χρησιμοποιήσετε ξανά.

- Βεβαιωθείτε ότι το φις είναι καλά τοποθετημένο στην πρίζα. Ελαττωματικές συνδέσεις πριζών ή χαλαρά βύσματα μπορεί να προκαλέσουν υπερθέρμανση της πρίζας. υπερθέρμανση της πρίζας.
- **ΜΗΝ** διακόπτετε την παροχή ρεύματος στο δίκτυο ενώ η συσκευή είναι είναι σε λειτουργία. Χρήση των λειτουργιών του τηλεχειριστηρίου για να απενεργοποιήσετε τη φωτιά και βεβαιωθείτε ότι ο διακόπτης ρεύματος βρίσκεται στη θέση απενεργοποίησης. έχει μετακινηθεί στη θέση off πριν από την αποσύνδεση.

2. ΧΕΙΡΟΚΙΝΗΤΗ ΛΕΙΤΟΥΡΓΙΑ

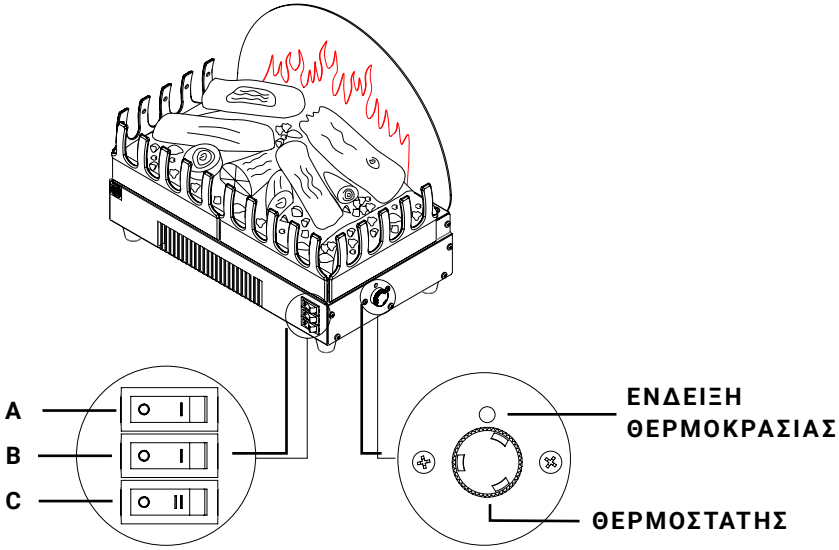

ΠΛΗΚΤΡΟ	ΛΕΙΤΟΥΡΓΙΑ
ΔΙΑΚΟΠΤΗΣ A	Πατήστε "I", για να ενεργοποιήσετε το εφέ φλόγας και τον κάτω φωτισμό ξύλου. Πατήστε "O", για να απενεργοποιήσετε τη συσκευή.
ΔΙΑΚΟΠΤΗΣ B	Πατήστε "I", για να ενεργοποιήσετε τη θέρμανση με μισή ισχύ (1000w). Πατήστε "O" για να την απενεργοποιήσετε. **ΥΠΟΔΕΙΞΗ:** Αυτή η λειτουργία είναι διαθέσιμη μόνο εάν ο διακόπτης A βρίσκεται στη θέση ON "I".
ΔΙΑΚΟΠΤΗΣ C	Πατήστε "II", για να ενεργοποιήσετε τη θέρμανση με πλήρη ισχύ (2000w). Πατήστε "O" για να την απενεργοποιήσετε. **ΥΠΟΔΕΙΞΗ:** Αυτή η λειτουργία είναι διαθέσιμη μόνο εάν τόσο ο διακόπτης A όσο και ο διακόπτης B βρίσκονται στη θέση ON "I".
ΘΕΡΜΟΣΤΑΤΗΣ	Μπορεί να χρησιμοποιείται για τον έλεγχο της θερμαντικής ισχύος, για τη διατήρηση σταθερής θερμοκρασίας περιβάλλοντος σύμφωνα με τις απαιτήσεις του χρήστη. Έτσι διασφαλίζεται η αποφυγή μη απαραίτητης υπερβάλλουσας θερμοκρασίας. Ο περιστροφικός διακόπτης ρύθμισης διαθέτει αριθμητικές ενδείξεις επισήμανσης των θέσεων της μέγιστης και της ελάχιστης θερμοκρασίας. Αρχίστε επιλέγοντας τη ρύθμιση 9, και μόλις επιτευχθεί η επιθυμητή θερμοκρασία περιβάλλοντος, γυρίστε αργά τον περιστροφικό διακόπτη προς τα αριστερά, μέχρι ο θερμοστάτης να "κουμπώσει". Έτσι ο θερμοστάτης θα διατηρήσει την επιλεγμένη θερμοκρασία περιβάλλοντος. Για να αυξήσετε τη θερμοκρασία, γυρίστε τον περιστροφικό διακόπτη ξανά προς τα δεξιά επιλέγοντας υψηλότερη θερμοκρασία.

ΣΗΜΕΙΩΣΗ: Εάν η θερμοκρασία του δωματίου είναι υψηλότερη από τη ρύθμιση του θερμοστάτη, μπορεί να είναι η θέρμανση μπορεί να παραμείνει απενεργοποιημένη έως ότου η θερμοκρασία του δωματίου ψύχεται.

ΣΥΝΤΗΡΗΣΗ

ΚΑΘΑΡΙΣΜΟΣ ΤΟΥ ΤΖΑΚΙΟΥ

Μπορείτε να καθαρίσετε το εξωτερικό του τζακιού με ένα μαλακό, υγρό πανί χωρίς χνούδι.Μη χρησιμοποιείτε προϊόντα καθαρισμού ή στίλβωσης. Για να αφαιρέσετε δακτυλικά αποτυπώματα ή άλλους λεκέδες από το μπροστινό τζάμι, χρησιμοποιήστε ένα μαλακό, υγρό πανί χωρίς χνούδια με ένα καλής ποιότητας οικιακό καθαριστικό για τζάμια. Η μπροστινή γυάλινη επιφάνεια θα πρέπει πάντα να στεγνώνεται πλήρως με ένα καθαρό πανί χωρίς χνούδι ή μια χαρτοπετσέτα.

ΑΠΟΡΡΙΨΗ

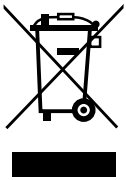

Σωστή απόρριψη αυτού του προϊόντος (ηλεκτρικά απόβλητα). Ο ηλεκτρικός εξοπλισμός δεν πρέπει να απορρίπτεται ως μη διαλεγμένα αστικά απόβλητα. Θα πρέπει να χρησιμοποιούνται χωριστά σημεία συλλογής για την απόρριψη των ηλεκτρικών. Για να απορρίψετε αυτό το προϊόν στο τέλος της ωφέλιμης ζωής του, επικοινωνήστε με την WEEE Care Plc στο 0844 8002004. Ο αριθμός αναφοράς του κατασκευαστή είναι WEE/MM3069AA.

Αυτή η συσκευή ικανοποιεί τα πρότυπα ασφαλείας EN 60335-1 και EN 60335-2-30 που πληρούν τις βασικές απαιτήσεις της Οδηγίας Χαμηλή τάση 2014 / 35 / ΕΕ και των προτύπων ΗΜΣ EN 55014-1, EN 55014-2, EN 61000-3-2 και EN 61000-3-3, και τις βασικές απαιτήσεις της Ευρωπαϊκής Οδηγίας Ηλεκτρομαγνητική συμβατότητα 2014 / 30 / ΕΕ.

Προϊόν:	Ηλεκτρικό τζάκι EF361A
Αριθμός μοντέλου:	EF361A
Διανέμεται από:	IN & OUT HOUSE GmbH Landrat-Kaptain-Str. 51 52372 Kreuzau Γερμανία
Mail:	info@in-out-house.de