KAMINMANTEL

MONTAGEANLEITUNG

MT408A/
MT408A BASE

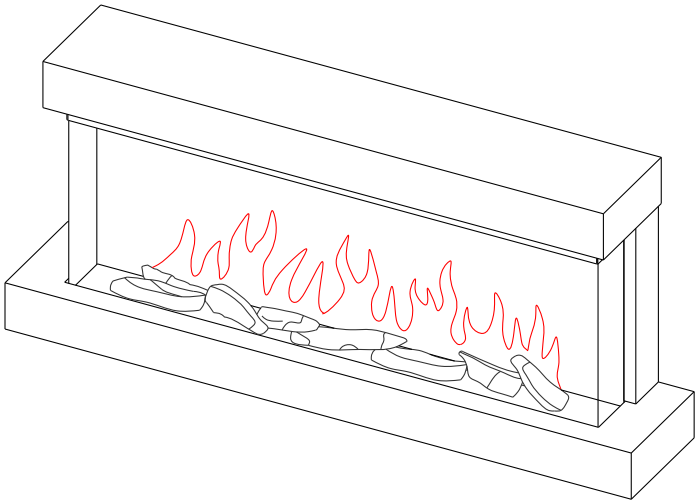

FIREPLACE MANTEL
CORNICE DEL CAMINETTO
MANTEAU DE CHEMINÉE
REPISA DE CHIMENEA
OBUDOWA KOMINKA
ΠΕΖΟ ΥΛΙ Τ ΖΑΚΙΟ Υ

ASSEMBLY INSTRUCTIONS
ISTRUZIONI DI MONTAGGIO
INSTRUCTIONS DE MONTAGE
INSTRUCCIONES DE MONTAJE
INSTRUKCJA MONTAŻU
ΟΔΗΓΙΕ Σ Σ ΥΝΑΡΜΟΛΟΓΗΣΗΣ

DE | EN | IT | FR | ES | PL | EL

Download aktuelle Montageanleitung
Download current assembly instructions
Scarica le istruzioni di montaggio attuali
Télécharger les instructions de montage actuelles
Descargar las instrucciones de montaje actuales
Pobierz aktualną instrukcję montażu
Κατεβάστε τις τρέχουσες οδηγίες συναρμολόγησης

Lesen Sie die Bedienungsanleitung sorgfältig durch und bewahren Sie diese für den späteren Gebrauch auf. Wir empfehlen die Montage unseres Produktes nur anhand der beiliegenden Montageanleitung vorzunehmen. Sollte unser Produkt nicht nach Anleitung montiert sein, entfällt der Gewährleistungsanspruch.

Read the operating instructions carefully and keep them for future reference. We recommend only assembling our product according to the assembly instructions supplied. Failure to assemble our product according to the instructions voids the warranty.

Leggere attentamente le istruzioni per l'uso e conservarle per un utilizzo futuro. Si consiglia di assemblare il nostro prodotto utilizzando le istruzioni di montaggio allegate. Qualora il nostro prodotto non venga assemblato secondo le istruzioni, la richiesta di garanzia decade.

Lisez attentivement ce mode d'emploi et conservez-le pour pouvoir le consulter ultérieurement. Nous vous recommandons de ne monter notre produit qu'en suivant les instructions de montage ci-jointes. Si le produit n'est pas assemblé conformément aux instructions, la garantie en est annulée.

Lea atentamente el manual de instrucciones y consérvelo para su uso posterior. Recomendamos que solo se monte nuestro producto de acuerdo con las instrucciones de montaje adjuntas. Si nuestro producto no se monta de acuerdo con las instrucciones, se anulará el derecho a garantía.

Przeczytaj uważnie instrukcję obsługi i zachowaj ją do późniejszego wykorzystania. Zalecamy montaż naszego produktu wyłącznie zgodnie z załączoną instrukcją montażu. Jeśli nasz produkt nie zostanie zamontowany zgodnie z instrukcją, roszczenie gwarancyjne wygasa.

Διαβάστε προσεκτικά τις οδηγίες χρήσης και φυλάξτε τις για μελλοντική χρήση. Συνιστούμε η συναρμολόγηση του προϊόντος μας να πραγματοποιείται μόνο σύμφωνα με τις παρούσες οδηγίες συναρμολόγησης. Σε περίπτωση που το προϊόν μας δεν συναρμολογηθεί σύμφωνα με τις οδηγίες, οποιαδήποτε αξίωση απορρέει από την εγγύηση παύει να ισχύει.

DE: SICHERHEITSHINWEISE UND MONTAGEANLEITUNG

- Bitte entnehmen Sie alle Produktteile vorsichtig aus der Verpackung. Teile, die beim Auspacken beschädigt wurden, können nur gegen Berechnung nachgeschickt werden. Achten Sie darauf, dass Sie die Produktteile durch den Einsatz eines Messers nicht beschädigen.
- Bevor Sie mit der Montage beginnen, sollten Sie unbedingt die einzelnen Teile auf Vollständigkeit überprüfe. Die Liste der Einzelteile mit enthaltenen Stückzahlen finden Sie in dieser Montageanleitung.
- Einzelende Montageschritte sind einfacher mit 2 Personen zu bewältigen. Die Anwesenheit einer 2 Person ist daher empfehlenswert.
- Montieren Sie zuerst komplett diesen Mantel aus MDF, bevor Sie nachher den Elektrokamin von hinten einsetzen. Achten Sie beim Einsetzen des Elektrokamins unbedingt darauf, dass Sie die Front des Mantels (Sims) nicht beschädigen.
- Bei der Montage des Elektrokamins müssen unbedingt nur die mitgelieferten Teile verwendet werden.
- Drehen Sie alle Schrauben nur handfest an.
- Dieser Elektrokamin muss nach erfolgter Montage mit der Wand befestigt werden. Da viele unterschiedliche Wandbeschaffenheiten möglich sind, müssen Sie das notwendige Zubehör bitte selbst besorgen.
- Nutzen Sie unbedingt zur Montage nur den manuellen Schraubendreher
- Bitte unbedingt die Unterlegscheiben nutzen, wenn Sie die Schrauben anziehen.
- Bitte nutzen Sie nur die mitgelieferten Schrauben, da ansonsten bei der Verwendung zu langer Schrauben das MDF Panel beschädigt wird.
- Setzen Sie den Elektrokamin nur von hinten ein, um den Kaminsims nicht zu verkratzen.

EN: SAFETY INFORMATION AND ASSEMBLY INSTRUCTIONS

- Please remove all product parts carefully from the packaging. Parts that have been damaged during unpacking can only be resent for a fee. Make sure that you do not damage the product parts by using a knife.
- Before assembling the product, you must check that the individual parts are complete. You can find the list of individual parts with included quantities in these assembly instructions.
- Individual assembly steps are easier to complete with 2 people. It is therefore recommended that a second person be present.

- First assemble this MDF mantel completely before inserting the electric fire place from behind. When inserting the electric fireplace, make absolutely sure that you do not damage the front of the mantel (mantelpiece).
- Only use the parts supplied to assemble the electric fireplace.
- Tighten all screws only hand-tight.
- This electric fireplace must be fixed to the wall after installation. As there are many different wall structures, please buy the necessary accessories yourself.
- Please only use a manual screwdriver for assembly.
- Please always use the washers when tightening the screws.
- Please only use the screws provided, as using screws that are too long damages the MDF panel.
- Only insert the electric fireplace from behind so as not to scratch the mantelpiece.

IT: ISTRUZIONI DI SICUREZZA E ISTRUZIONI DI MONTAGGIO

- Rimuovere con attenzione tutte le parti del prodotto dalla confezione. Le parti che sono state danneggiate durante il disimballaggio possono essere riordinate solo a pagamento. Assicurarsi di non danneggiare le parti del prodotto mediante l'uso di un coltello.
- Prima di iniziare con l'assemblaggio, è assolutamente necessario verificare la completezza delle singole parti. L'elenco delle singole parti con le quantità incluse si trova in queste istruzioni di montaggio
- Le singole fasi di assemblaggio sono più facili da gestire da 2 persone. Pertanto si raccomanda la presenza di una seconda persona.
- Per prima cosa assemblare completamente questo rivestimento in MDF prima di inserire il cavo elettrico dal retro. Quando si inserisce il camino elettrico, assicurarsi assolutamente di non danneggiare la parte anteriore del mantello (sporgenza).
- Nel montaggio del caminetto elettrico devono essere utilizzate solo le parti fornite
- Stringere tutte le viti solo a mano.
- Questo caminetto elettrico deve essere fissato alla parete dopo essere stato installato. Poiché sono disponibili diversi tipi di pareti, è necessario procurarsi gli accessori necessari da soli.
- Utilizzare solo il cacciavite manuale per il montaggio
- Utilizzare le rondelle durante il serraggio delle viti.
- Utilizzare solo le viti in dotazione, poiché se si utilizzano viti troppo lunghe il pannello MDF verrà danneggiato.

- Per evitare di graffiare la mensola del camino inserire il caminetto elettrico solo dalla parte posteriore

FR : CONSIGNES DE SÉCURITÉ ET INSTRUCTIONS DE MONTAGE

- Retirer soigneusement toutes les pièces de leur emballage. Les pièces qui ont été endommagées lors du déballage ne peuvent être remplacées que contre paiement. Attention à ne pas endommager les pièces en utilisant un couteau.
- Avant de commencer le montage, vérifier que les différentes pièces sont au complet. La liste des pièces individuelles et en quelle quantité se trouve dans ces instructions de montage.
- Les étapes de montage individuelles sont plus simples à effectuer si 2 personnes sont présentes. La présence de 2 personnes est donc recommandée.
- Monter d'abord complètement le manteau en MDF avant d'y insérer la cheminée électrique par l'arrière. Lorsque vous insérez la cheminée électrique, attention à ne pas endommager l'avant du manteau (rebord).
- Lors du montage de la cheminée électrique, utiliser uniquement les pièces fournies.
- Ne serrer les vis qu'à la main.
- Cette cheminée électrique doit être fixée au mur après son installation. De nombreuses finitions murales différentes sont possibles, il faut fournir soi-même les accessoires nécessaires.
- Utiliser uniquement un tournevis manuel pour le montage.
- Utiliser les rondelles lors du serrage des vis.
- Utiliser uniquement les vis fournies ; l'utilisation de vis trop longues peut endommager le panneau en MDF.
- Insérer la cheminée électrique uniquement par l'arrière pour ne pas rayer le manteau de cheminée.

ES: INDICACIONES DE SEGURIDAD E INSTRUCCIONES DE MONTAJE

- Extraiga con cuidado todas las piezas del producto del embalaje. Las piezas dañadas durante el desembalaje solo se reenviarán sujetas a pago. Asegúrse de no dañar las piezas del producto debido al uso de un cuchillo.
- Antes de comenzar con el montaje, es importante asegurarse de que las piezas individuales están completas. En estas instrucciones de montaje

encontrará la lista de piezas individuales con sus cantidades.

- Es más fácil realizar los distintos pasos de montaje con 2 personas. Es recomendable, por tanto, la presencia de una segunda persona.
- En primer lugar, monte completamente la envoltura de MDF antes de introducir la chimenea eléctrica por la parte de atrás. Al insertar la chimenea eléctrica, asegúrese de no dañar la parte delantera de la envoltura (repisa).
- Únicamente deben utilizarse las piezas suministradas para montar la chimenea eléctrica.
- Los tornillos solo deben apretarse a mano.
- Esta chimenea eléctrica debe fijarse a la pared después del montaje. Dado que hay muchos acabados de pared posibles, deberá proveerse de los accesorios necesarios usted mismo.
- Solo debe utilizarse un destornillador manual para el montaje.
- Asegúrese de utilizar las arandelas al apretar los tornillos.
- Utilice solo los tornillos suministrados, ya que el uso de tornillos demasiado largos dañará el panel de MDF.
- Introduzca la chimenea eléctrica únicamente por la parte trasera para evitar que se raye la repisa de la chimenea.

PL: WSKAZÓWKI DOT. BEZPIECZEŃSTWA I INSTRUKCJE MONTAŻU

- Proszę ostrożnie wyjąć wszystkie części produktu z opakowania. Części, które zostały uszkodzone podczas rozpakowywania, mogą zostać dodatkowo dosłane wyłącznie za opłatą. Uważaj, aby, korzystając z noża, nie uszkodzić części produktu.
- Przed rozpoczęciem montażu należy bezwzględnie sprawdzić poszczególne części pod kątem kompletności. Listę poszczególnych części wraz z liczbą sztuk znajdziesz w niniejszej instrukcji montażu.
- Poszczególne etapy montażu są łatwiejsze do wykonania przez 2 osoby. Dlatego zaleca się montaż w 2 osoby.
- Przed włożeniem kominka elektrycznego od tyłu zmontuj najpierw tę osłonę z płyty MDF. Podczas wkładania kominka elektrycznego zwróć koniecznie uwagę na to, aby nie uszkodzić przodu osłony (gzymsu).
- Podczas montażu kominka elektrycznego należy używać wyłącznie dostarczonych części
- Wszystkie śruby należy dokręcać ręcznie.
- Ten kominek elektryczny należy po montażu przymocować do ściany. Ponieważ różne ściany mają także różne właściwości, konieczne jest samodzielne zaopatrzenie się w niezbędne akcesoria.

- Do montażu należy używać wyłącznie wkrętaka ręcznego.
- Podczas dokręcania śrub należy koniecznie stosować podkładki.
- Należy używać wyłącznie dostarczonych śrub, w przeciwnym razie – w przypadku użyciu zbyt długich śrub – płyta MDF zostanie uszkodzona.
- Kominek elektryczny należy wkładać wyłącznie od tyłu, aby uniknąć zaryso wania gzymsu kominkowego

EL: ΥΠΟΔΕΙΞΕΙΣ ΑΣΦΑΛΕΙΑΣ ΚΑΙ ΟΔΗΓΙΕΣ ΣΥΝΑΡΜΟΛΟΓΗΣΗΣ

- Αφαιρέστε με προσοχή όλα τα μέρη του προϊόντος από τη συσκευασία. Μέρη που έχουν υποστεί ζημιά κατά την αποσυσκευασία μπορούν να αντικαθίστανται μόνο έναντι χρέωσης. Φροντίστε, ώστε να μην προκαλέσετε ζημιά στα μέρη του προϊόντος με τη χρήση μαχαιριού.
- Πριν αρχίσετε με τη συναρμολόγηση πρέπει οπωσδήποτε να ελέγξετε την πληρότητα των επιμέρους μερών. Θα βρείτε τη λίστα των επιμέρους μερών με τους αναφερόμενους αριθμούς τεμαχίων στις οδηγίες συναρμολόγησης.
- Ορισμένα βήματα συναρμολόγησης εκτελούνται πιο εύκολα από 2 άτομα. Συνεπώς συνιστάται η παρουσία ενός 2ου ατόμου.
- Πρώτα συναρμολογήστε πλήρως αυτό το πλαίσιο από MDF, πριν τοποθετήσετε από πίσω το ηλεκτρικό τζάκι. Κατά την τοποθέτηση του ηλεκτρικού τζακιού φροντίστε να μην προκληθεί ζημιά στην πρόσοψη του πλαισίου).
- Κατά τη συναρμολόγηση του ηλεκτρικού τζακιού πρέπει οπωσδήποτε να χρησιμοποιούνται μόνο τα περιεχόμενα στη συσκευασία εξαρτήματα.
- Τώρα σφίξτε όλες τις βίδες με το χέρι.
- Μετά τη συναρμολόγηση του, το ηλεκτρικό τζάκι πρέπει να στερεωθεί στον τοίχο. Επειδή υπάρχουν πολλές διαφορετικές ποιότητες τοιχοποιίας, θα πρέπει να επιλέξετε εσείς τα κατάλληλα μέσα στερέωσης.
- Για τη συναρμολόγηση χρησιμοποιήστε οπωσδήποτε μόνο χειροκίνητο κατσαβίδι
- Όταν βιδώνετε τις βίδες χρησιμοποιήστε οπωσδήποτε τις αντίστοιχες ροδέλες.
- Χρησιμοποιήστε μόνο τις περιεχόμενες στη συσκευασία βίδες, διαφορετι κά μπορεί να προκληθεί ζημιά στο πάνελ MDF από τη χρήση βιδών μεγαλύτερου μήκους.
- Η τοποθέτηση του ηλεκτρικού τζακιού πρέπει να εκτελείται μόνο από πίσω, προκειμένου να μην προκληθεί ζημιά στο πλαίσιο του τζακιού.

STÜCKLISTE

PARTS LIST / ELENCO DEI PEZZI / LISTE DES PIÈCES / LISTA DE COMPONENTES / LISTA CZĘŚCI / ΚΑΤΑΛΟΓΟΣ ΕΞΑΡΤΗΜΑΤΩΝ

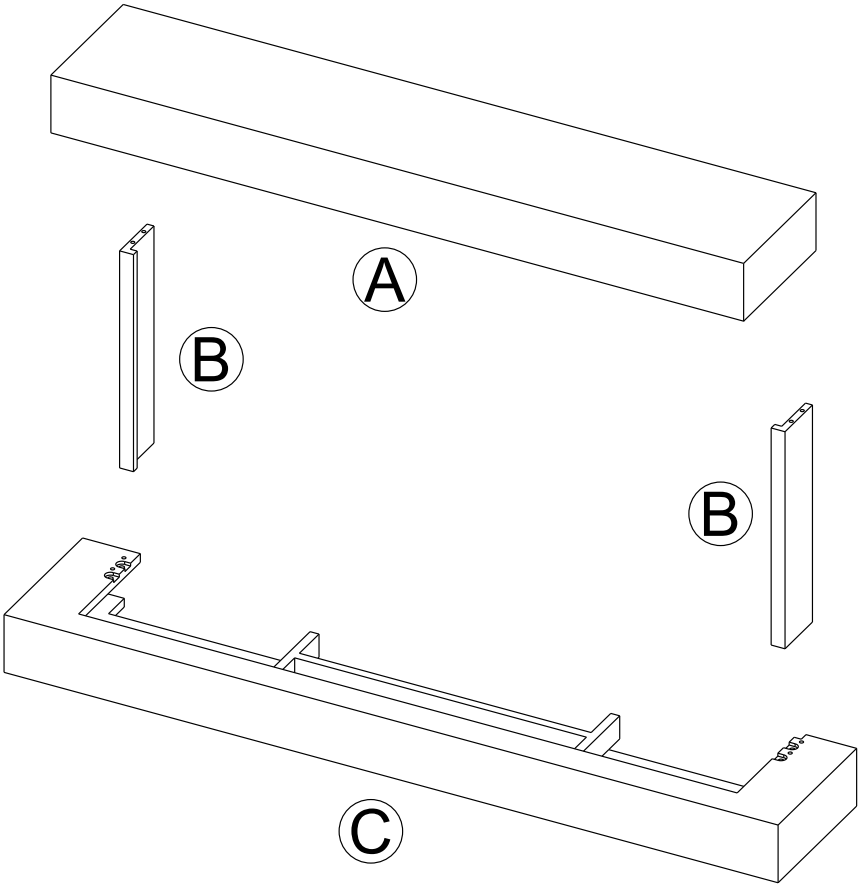

TEILE UND ZUBEHÖR

PARTS AND ACCESSORIES / PARTI E ACCESSORI / PIÈCES ET ACCESSOIRES / PIEZAS Y ACCESORIOS / CZĘŚCI I AKCESORIA / ΑΝΤΑΛΛΑΚΤΙΚΑ ΚΑΙ ΑΞΕΣΟΥΑΡ

Benötigtes Werkzeug:
Schraubenzieher und Schlagbohrmaschine.

Tools required:
Screwdriver and an impact drill.

Utensile richiesto:
Cacciavite e un trapano a percussione.

Outil nécessaire :
Tournevis et perceuse à percussion.

Herramientas necesarias:
Destornillador y taladro de impacto.

Wymagane narzędzia:
Śrubokręt i wiertarka udarowa.

Απαιτούμενα εργαλεία:
Κατσαβίδι και τρυπάνι κρούσης

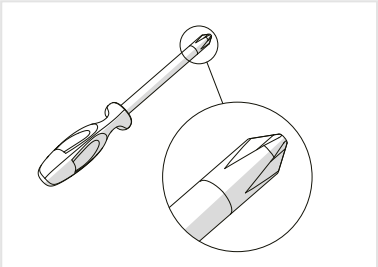

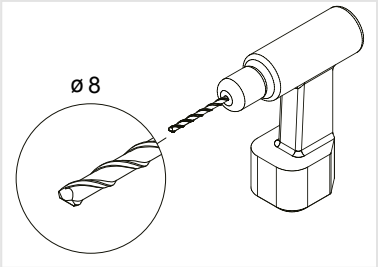

4x	4x 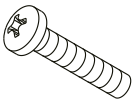	8x 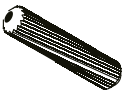
ST4 x 8 mm	M5 x 25 mm	Φ 6 x 30 mm
4x	2x	1x
Φ 5.3x Φ 15x1.2mm	M5x12 mm	Abdeckleiste/Baffle/Striscia di copertura/Baguette de recouvrement/Banda de recubrimiento/Listwa maskująca/Λωρίδα κάλυψης
1xL 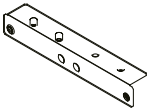	1xR 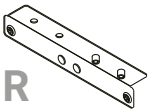	2x 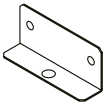
Halterung Links Unten/Bracket Left Bottom/Staffa inferiore sinistra/Support gauche en bas/Soporte de la izquierda abajo/Wspornik z lewej strony poniżej/Βραχίονας Αριστερά Κάτω	Halterung Rechts Unten/Bracket Right Bottom/Staffa inferiore destra/Support à droite en bas/Soporte inferior derecho/Wspornik dolny prawy/Βραχίονας Δεξιά Κάτω μέρος	Fixier Halterung/Fix Bracket/Staffa di fissaggio/Support de fixation/Soporte de fijación/Wspornik mocujący/Βραχίονας στερέωσης

01

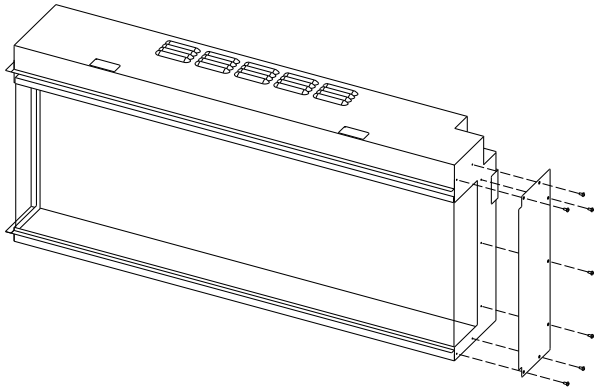

Entfernen Sie die Seitenteile und Verkleidungen auf beiden Seiten und bewahren Sie 14 ST4x8-Schrauben auf. 10 Stück werden in Schritt 3 verwendet./Remove the side panels and trim on both sides and retain 14 ST4x8 screws. 10 pcs will be used in step 3./Rimuovere i pannelli laterali e le finiture su entrambi i lati e trattenere 14 viti ST4x8. 10 pezzi saranno utilizzati nella fase 3./Retirez les panneaux latéraux et les revêtements des deux côtés et conservez 14 vis ST4x8. 10 pièces seront utilisées à l'étape 3./Retire los paneles laterales y las molduras de ambos lados y conserve los 14 tornillos ST4x8. Se utilizarán 10 unidades en el paso 3./Zdejmij panele boczne i elementy wykończeniowe po obu stronach i zachowaj 14 wkrętów ST4x8. 10 sztuk zostanie wykorzystanych w kroku 3./Αφαιρέστε τα πλαϊνά πάνελ και τις επενδύσεις και στις δύο πλευρές και διατηρήστε 14 βίδες ST4x8. 10 τεμάχια θα χρησιμοποιηθούν στο βήμα 3.

02

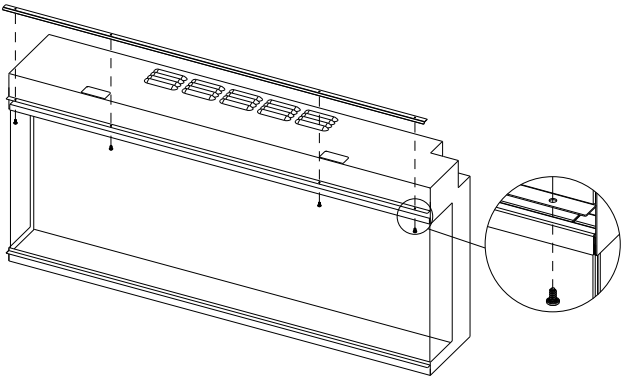

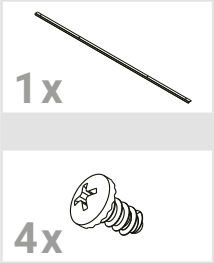

ST4 x 8 mm

Befestigen Sie das Abdeckleiste am Kasten./Attach the cover strip to the box./Fissare la striscia di copertura alla scatola./Fixez la baguette de recouvrement sur la boîte./Fijar la tira de cubierta a la caja./Przymocować listwę maskującą do puszki./Τοποθετήστε τη λωρίδα κάλυψης στο κουτί.

03

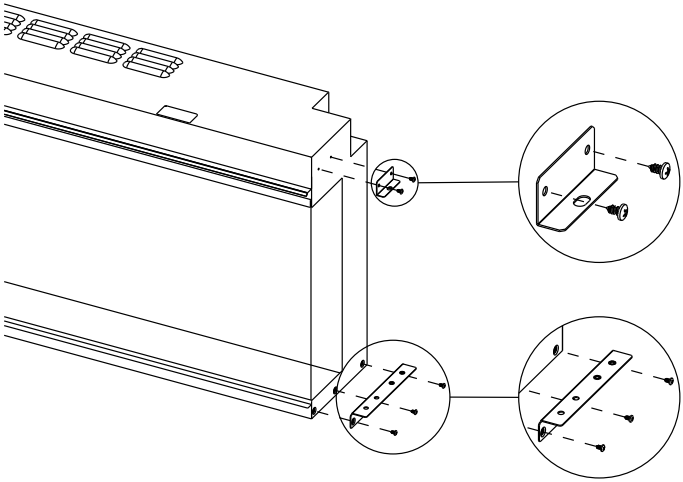

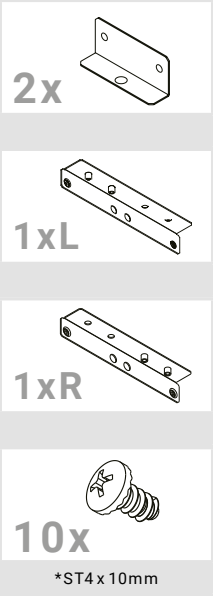

Diesen Montageschritt beidseitig durchführen./Carry out this assembly step on both sides./Eseguire questa fase di montaggio su entrambi i lati./Effectuez cette étape de montage des deux côtés./Lleve a cabo este paso de montaje en ambos lados./Wykonaj ten krok po obu stronach./Εκτελέστε αυτό το βήμα συναρμολόγησης και στις δύο πλευρές.

04

Hängen Sie den Kamin an die Wand und befestigen Sie ihn. Details entnehmen Sie bitte aus der Gebrauchsanweisung des Kamins./Hang the fireplace on the wall and fix it. For details, please refer to the instruction manual of the fireplace./Appendere il caminetto alla parete e fissarlo. Per i dettagli, fare riferimento al manuale di istruzioni del caminetto./Accrochez la cheminée au mur et fixez-la. Pour plus de détails, veuillez vous référer au mode d'emploi de la cheminée./Cuelgue la chimenea en la pared y fíjela. Para más detalles, consulte el manual de instrucciones de la chimenea./Zawiesić kominek na ścianie i zamocować go. Szczegółowe informacje na ten temat można znaleźć w instrukcji obsługi kominka./Κρεμάστε το τζάκι στον τοίχο και στερεώστε το. Για λεπτομέρειες, ανατρέξτε στο εγχειρίδιο οδηγιών του τζακιού.

05

Installieren Sie das Netzkabel und lösen Sie den Sensor, siehe Gebrauchsanweisung des Kamins./Install the power cord and release the sensor, see the instructions for use of the fireplace./Installare il cavo di alimentazione e rilasciare il sensore, vedere le istruzioni per l'uso del caminetto./Installez le cordon d'alimentation et libérez le capteur, voir le mode d'emploi de la cheminée./Instale el cable de alimentación y libere el sensor, consulte las instrucciones de uso de la chimenea./Zainstalować przewód zasilający i zwolnić czujnik, patrz instrukcja obsługi kominka./Τοποθετήστε το καλώδιο τροφοδοσίας και απελευθερώστε τον αισθητήρα, ανατρέξτε στις οδηγίες χρήσης του τζακιού.

06

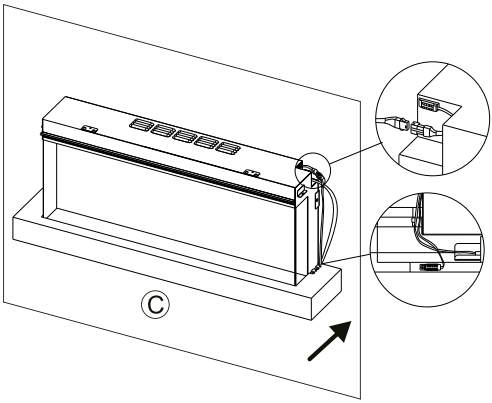

Montieren Sie den unteren Mantel vorsichtig auf den Kamin, schließen Sie das Stimmungslicht an und bringen Sie den Sensor im unteren Mantel an. Verlegen Sie die Drähte./Install the lower mantel on the fireplace gently, connect the mood light, arrange the sensor inside the lower mantel. Settle the wires./Installare delicatamente la cappa inferiore sul camino, collegare la luce d'atmosfera, sistemare il sensore all'interno della cappa inferiore. Sistemare i fili./ Installez le manteau inférieur sur la cheminée en douceur, connectez la lumière d'ambiance, disposez le capteur à l'intérieur du manteau inférieur. Réglez les fils./ Instale el manto inferior en la chimenea con cuidado, conecte la luz de ambiente, disponga el sensor dentro del manto inferior. Coloque los cables./Delikatnie zamontować dolną maskownicę na kominku, podłączyć nastrojowe światło, ułożyć czujnik wewnątrz dolnej maskownicy. Ułożyć przewody./ Εγκαταστήστε απαλά το κάτω πεζούλι στο τζάκι, συνδέστε το φως διάθεσης, τοποθετήστε τον αισθητήρα μέσα στο κάτω πεζούλι. Τακτοποιήστε τα καλώδια.

07

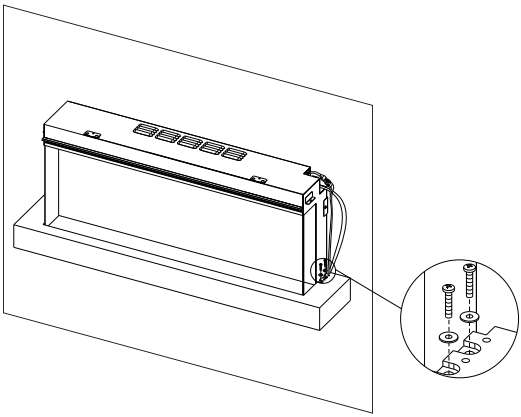

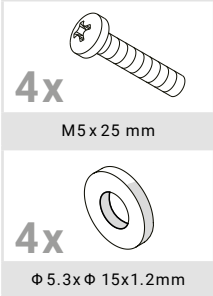

Diesen Montageschritt beidseitig durchführen./Carry out this assembly step on both sides./ Eseguire questa fase di montaggio su entrambi i lati./Effectuez cette étape de montage des deux côtés./Lleve a cabo este paso de montaje en ambos lados./Wykonaj ten krok po obu stronach./Εκτελέστε αυτό το βήμα συναρμολόγησης και στις δύο πλευρές.

08

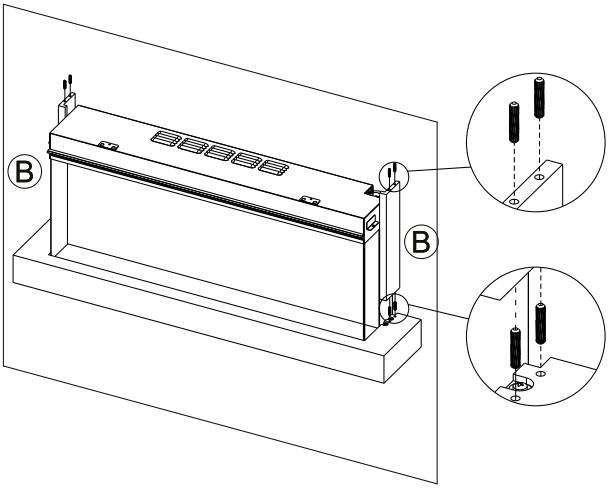

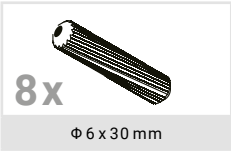

Diesen Montageschritt beidseitig durchführen./Carry out this assembly step on both sides./ Eseguire questa fase di montaggio su entrambi i lati./Effectuez cette étape de montage des deux côtés./Lleve a cabo este paso de montaje en ambos lados./Wykonaj ten krok po obu stronach./Εκτελέστε αυτό το βήμα συναρμολόγησης και στις δύο πλευρές.

09

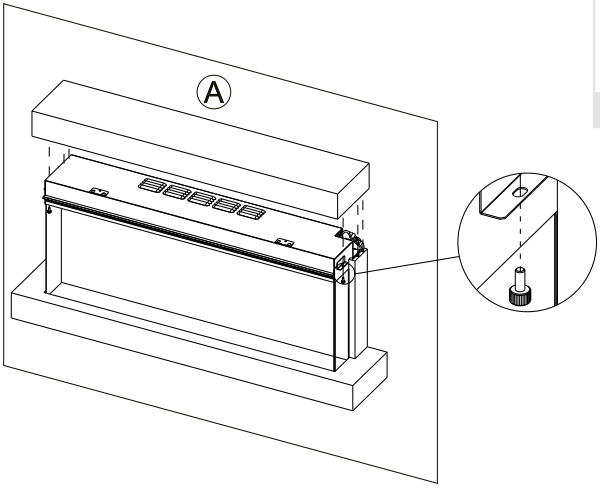

Diesen Montageschritt beidseitig durchführen./Carry out this assembly step on both sides./ Eseguire questa fase di montaggio su entrambi i lati./Effectuez cette étape de montage des deux côtés./Lleve a cabo este paso de montaje en ambos lados./Wykonaj ten krok po obu stronach./Εκτελέστε αυτό το βήμα συναρμολόγησης και στις δύο πλευρές.

Dieses Modell kann auch als freistehendes Modell mit zusätzlichem Sockel und den unten gezeigten Ersatzteilen verwendet werden.
→ Schritt 01, 02, 03 anwenden wie auf Seite 10/11.

This model can also be used as a freestanding model with additional base and spare parts shown below.
→ Apply step 01, 02, 03 as on page 10/11.

Questo modello può anche essere usato come modello indipendente con la base aggiuntiva e i pezzi di ricambio mostrati di seguito.
→ Applicare i passi 01, 02, 03 come a pagina 10/11.

Ce modèle peut également être utilisé comme modèle autoportant avec la base et les pièces de rechange supplémentaires indiquées ci-dessous.
→ Appliquer les étapes 01, 02, 03 comme à la page 10/11.

Este modelo también puede ser utilizado como un modelo independiente con la base adicional y las piezas de repuesto que se muestran a continuación.
→ Aplique el paso 01, 02, 03 como en la página 10/11.

Ten model może być również używany jako model wolnostojący z dodatkową podstawą i częściami zamiennymi przedstawionymi poniżej.
→ Wykonaj kroki 01, 02, 03 jak na stronie 10/11.

Αυτό το μοντέλο μπορεί επίσης να χρησιμοποιηθεί ως ανεξάρτητο μοντέλο με πρόσθετη βάση και ανταλλακτικά που παρουσιάζονται παρακάτω.
→ Εφαρμόστε τα βήματα 01, 02, 03 όπως στη σελίδα 10/11.

01
02
03

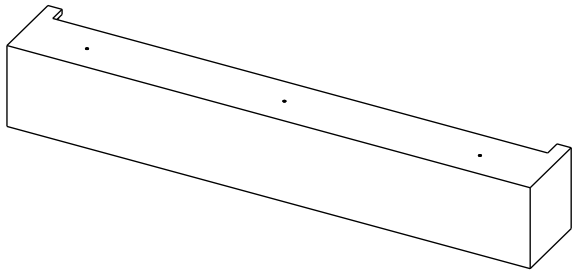

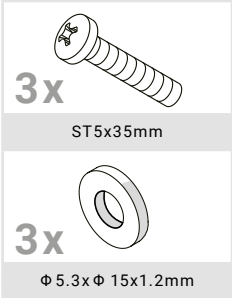

04

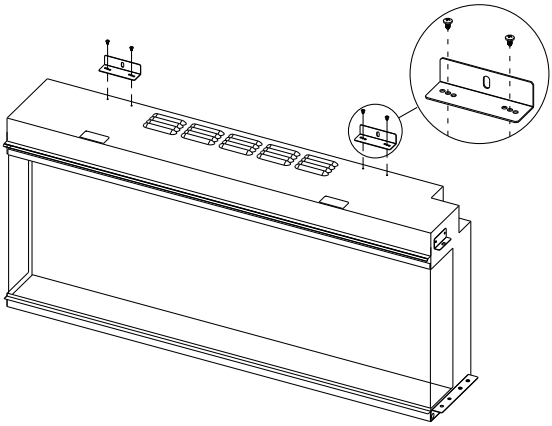

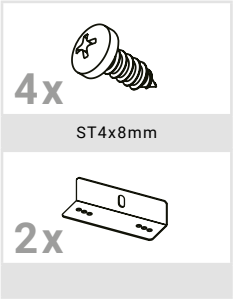

Befestigen Sie die Halterung beidseitig mit je 4 Schrauben, die mit dem Kamin geliefert wurden./Fasten the bracket on both sides with 4 screws each, which were supplied with the fireplace./Fissare la staffa su entrambi i lati con 4 viti ciascuno, che sono stati forniti con il camino./Fixez le support des deux côtés à l'aide de 4 vis fournies avec le foyer./Fije el soporte en ambos lados con 4 tornillos cada uno, los cuales fueron suministrados con la chimenea./ Przymocować wspornik po obu stronach za pomocą 4 śrub, które zostały dostarczone wraz z kominkiem./Στερεώστε το στήριγμα και στις δύο πλευρές με 4 βίδες έκαστη, οι οποίες παραδόθηκαν με το τζάκι.

05

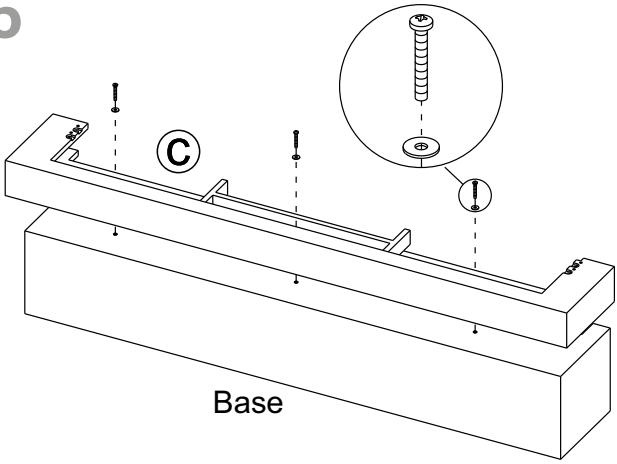

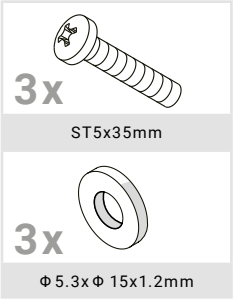

Diesen Montageschritt beidseitig durchführen./Carry out this assembly step on both sides./ Eseguire questa fase di montaggio su entrambi i lati./Effectuez cette étape de montage des deux côtés./Lleve a cabo este paso de montaje en ambos lados./Wykonaj ten krok po obu stronach./Εκτελέστε αυτό το βήμα συναρμολόγησης και στις δύο πλευρές.

06

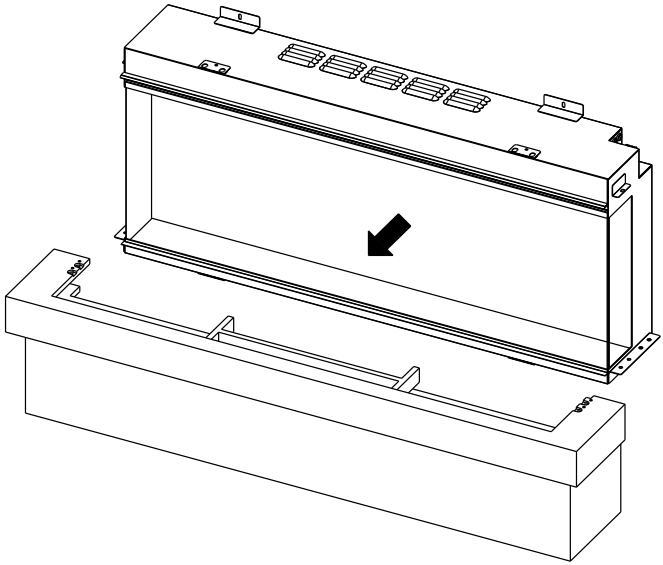

07

Installieren Sie das Netzkabel und lösen Sie den Sensor, siehe Gebrauchsanweisung des Kamins./Install the power cord and release the sensor, see the instructions for use of the fireplace./Installare il cavo di alimentazione e rilasciare il sensore, vedere le istruzioni per l'uso del caminetto./Installez le cordon d'alimentation et libérez le capteur, voir le mode d'emploi de la cheminée./Instale el cable de alimentación y libere el sensor, consulte las instrucciones de uso de la chimenea./Zainstalować przewód zasilający i zwolnić czujnik, patrz instrukcja obsługi kominka./Τοποθετήστε το καλώδιο τροφοδοσίας και απελευθερώστε τον αισθητήρα, ανατρέξτε στις οδηγίες χρήσης του τζακιού.

08

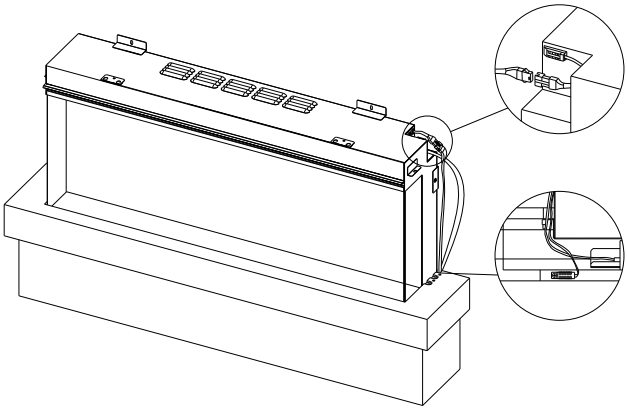

Schließen Sie das Stimmungslicht an, ordnen Sie den Sensor im Inneren des unteren Kamins an. Verlegen Sie die Drähte./Connect the mood light, arrange the sensor inside the lower mantel. Settle the wires./Collegare la luce d'atmosfera, disporre il sensore all'interno del camino inferiore. Posare i fili./Branchez la lumière d'ambiance, disposez le capteur à l'intérieur de la cheminée inférieure. Posez les fils./Conecte la luz de ambiente, disponga el sensor dentro de la chimenea inferior. Coloca los cables./Podłącz lampkę nastrojową, umieść czujnik wewnątrz dolnego komina. Ułóż przewody./Συνδέστε το φως διάθεσης, τοποθετήστε τον αισθητήρα μέσα στην κάτω καμινάδα. Τοποθετήστε τα καλώδια.

09

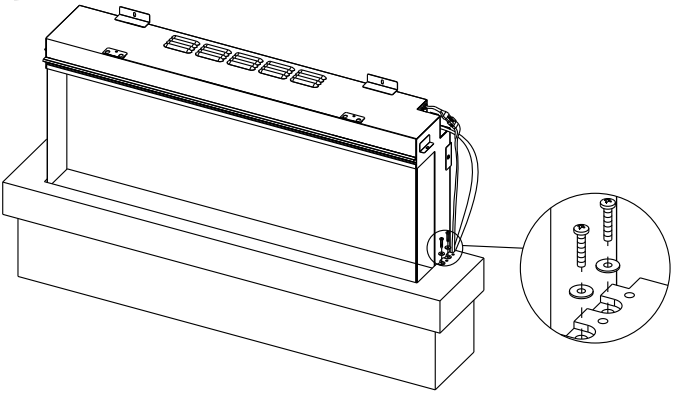

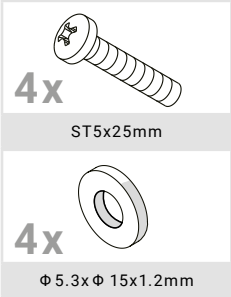

Diesen Montageschritt beidseitig durchführen./Carry out this assembly step on both sides./Eseguire questa fase di montaggio su entrambi i lati./Effectuez cette étape de montage des deux côtés./Lleve a cabo este paso de montaje en ambos lados./Wykonaj ten krok po obu stronach./Εκτελέστε αυτό το βήμα συναρμολόγησης και στις δύο πλευρές.

10

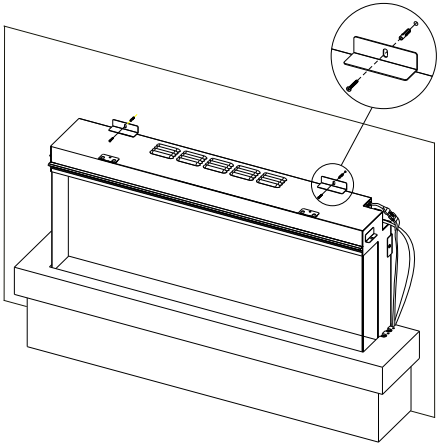

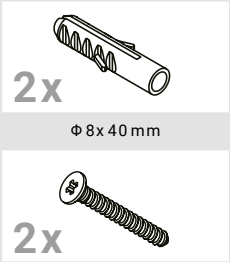

Die für diesen Schritt (auf beiden Seiten ausführen) verwendeten Ersatzteile werden mit dem Kamin geliefert./The spare parts used for this step (perform on both sides) are supplied with the fireplace./I pezzi di ricambio utilizzati per questa fase (eseguire su entrambi i lati) sono forniti con il caminetto./Les pièces de rechange utilisées pour cette étape (à effectuer des deux côtés) sont livrées avec la cheminée./Las piezas de repuesto utilizadas para este paso (realizar en ambos lados) se suministran con la chimenea./Części zamienne używane do tej czynności (wykonać po obu stronach) są dostarczane wraz z kominkiem./Τα ανταλλακτικά που χρησιμοποιούνται για αυτό το βήμα (εκτέλεση και στις δύο πλευρές) παρέχονται με το τζάκι.

11

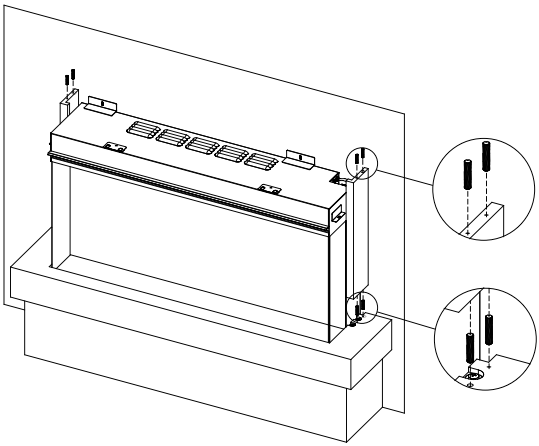

Diesen Montageschritt beidseitig durchführen./Carry out this assembly step on both sides./Eseguire questa fase di montaggio su entrambi i lati./Effectuez cette étape de montage des deux côtés./Lleve a cabo este paso de montaje en ambos lados./Wykonaj ten krok po obu stronach./Εκτελέστε αυτό το βήμα συναρμολόγησης και στις δύο πλευρές.

12

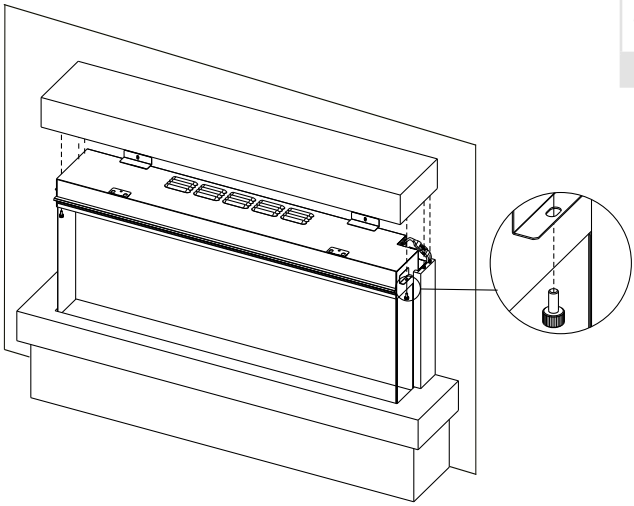

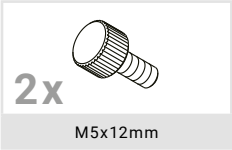

Diesen Montageschritt beidseitig durchführen./Carry out this assembly step on both sides./Eseguire questa fase di montaggio su entrambi i lati./Effectuez cette étape de montage des deux côtés./Lleve a cabo este paso de montaje en ambos lados./Wykonaj ten krok po obu stronach./Εκτελέστε αυτό το βήμα συναρμολόγησης και στις δύο πλευρές.

13

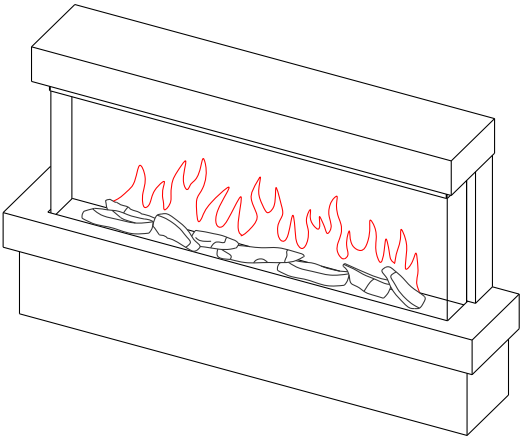

Die Installation ist nun abgeschlossen./The installation is completed now./L'installazione è ora completata./L'installation est maintenant terminée./La instalación ya se ha completado./Instalacja została zakończona./Η εγκατάσταση έχει ολοκληρωθεί.

DE: WARTUNG

REINIGUNG DES KAMINS

- Der Kaminsims aus MDF wird zu Beginn etwas Geruch verursachen. Bitte lüften Sie anfangs gut durch, bis der Geruch weg ist.
- Reinigen Sie den Kaminsims nur mit einem weichen Tuch. Bitte nutzen Sie keine Reinigungsmittel zur Reinigung des MDF Sims.
- Achten Sie auch darauf, dass Sie keine schweren und scharfen Gegenstände auf dem Kaminsims abstellen.
- MDF-Panele sind an den Oberflächen empfindlich.
- Wie bei allen anderen elektrischen Geräten ist darauf zu achten, dass sie nicht zu langer Sonneneinstrahlung ausgesetzt sind. Außerdem sollten extrem hohe Raumtemperaturen vermieden werden. Eine hohe Luftfeuchtigkeit ist ebenfalls zu vermeiden.

EN: MAINTENANCE

CLEANING THE FIREPLACE

- The MDF mantelpiece will initially give off a slight odour. Please ventilate thoroughly at first until the smell has gone.
- Only clean the mantelpiece with a damp cloth. Please do not use any cleaning agents to clean the MDF mantelpiece.
- Also make sure that you do not place any heavy or sharp objects on the mantelpiece.
- MDF panels are sensitive on the surfaces.
- As with all other electrical equipment, make sure that they are not exposed to sunlight for too long. Extremely high room temperatures should also be avoided. A high level of humidity should also be avoided.

IT: MANUTENZIONE

PULIZIA DEL CAMINETTO

- Inizialmente la mensola del caminetto in MDF causerà un po' di odore. All'inizio si prega quindi di aerare bene l'ambiente fino a quando l'odore non sarà sparito.
- Pulire la mensola del caminetto solo con un panno morbido. Non utilizzare agenti detergenti per pulire le mensole in MDF.
- Inoltre, assicurarsi di non posizionare oggetti pesanti o appuntiti sulla mensola del caminetto.
- I pannelli in MDF sono sensibili in superficie.
- Come con tutti gli altri dispositivi elettrici, assicurarsi che non siano esposti troppo a lungo alla luce solare. Inoltre, è necessario evitare temperature ambiente estremamente elevate. Evitare anche ambienti con umidità elevata.

FR : MAINTENANCE

NETTOYAGE DE LA CHEMINÉE

- Le manteau de cheminée en MDF dégage une certaine odeur au début. Bien aérer au début jusqu'à ce que l'odeur se dissipe.
- Nettoyer le manteau de cheminée avec un chiffon doux. Ne pas utiliser de produits de nettoyage pour nettoyer le manteau en MDF.
- Ne pas placer d'objets lourds ou tranchants sur la cheminée.
- Les panneaux en MDF sont sensibles en surface.
- Comme pour tout autre équipement électrique, éviter toute exposition prolongée à la lumière du soleil. Éviter par ailleurs les températures ambiantes extrêmement élevées. Éviter aussi l'humidité très élevée.

ES: MANTENIMIENTO

LIMPIEZA DE LA CHIMENEA

- La repisa de la chimenea de MDF producirá algo de olor al principio. Ventile bien al principio hasta que el olor desaparezca.
- Limpie la repisa de la chimenea solo con un paño suave. No utilice detergentes para limpiar la repisa de MDF.
- Asegúrese también de no colocar objetos pesados o afilados en la repisa de la chimenea.
- Las superficies de los paneles de MDF son sensibles.
- Igual que todos los demás aparatos eléctricos, debe asegurarse de no exponerlos a la luz solar durante tiempo prolongado. Deben evitarse además las temperaturas ambientales extremadamente altas. También debe evitarse la humedad elevada.

PL: KONSERWACJA

CZYSZCZENIE KOMINKA

- Gzyms kominka z płyty MDF będzie początkowo wydzielać zapach. Postaraj się początkowo o dobre wietrzenie do momentu, aż zapach zniknie.
- Czyść gzyms kominka wyłącznie miękką szmatką. Nie używaj żadnych środków czyszczących do czyszczenia gzymsu z płyty MDF.
- Nie kładź na gzymsie kominka żadnych ciężkich ani ostrych przedmiotów.
- Panele MDF mają delikatną powierzchnię.
- Podobnie jak w przypadku wszystkich innych urządzeń elektrycznych zwróć uwagę, aby nie były narażone zbyt długo na działanie promieni słonecznych. Ponadto należy unikać ekstremalnie wysokich temperatur w pomieszczeniu. Należy również unikać wysokiej wilgotności powietrza.

EL: ΣΥΝΤΗΡΗΣΗ

ΚΑΘΑΡΙΣΜΟΣ ΤΖΑΚΙΟΥ

- Αρχικά το πλαίσιο του τζακιού από MDF θα αναδίδει μία οσμή. Για αυτό στην αρχή αερίζετε καλά μέχρι η οσμή να εξαλειφθεί.
- Καθαρίζετε το πλαίσιο του τζακιού με ένα μαλακό πανί. Για τον καθαρισμό του πλαισίου MDF μη χρησιμοποιείτε κανένα καθαριστικό.
- Φροντίστε να μην αποθέτετε βαριά ή αιχμηρά αντικείμενα στο πλαίσιο του τζακιού.
- Οι επιφάνειες των πάνελ MDF είναι ευαίσθητες.
- Όπως ισχύει για όλες τις ηλεκτρικές συσκευές, πρέπει να αποφεύγεται η μακρόχρονη έκθεση στην ηλιακή ακτινοβολία. Επίσης πρέπει να αποφεύγονται οι ακραίες υψηλές θερμοκρασίες περιβάλλοντος. Η υψηλή ατμοσφαιρική υγρασία πρέπει επίσης να αποφεύγεται.

Produkt:	Kaminmantel MT408A
Modellnummer:	MT408A
Vertrieb durch:	IN & OUT HOUSE GmbH Landrat-Kaptain-Str.51 52372 Kreuzau Deutschland
Mail:	info@in-out-house.de

Producto:	Repisa de chimenea MT408A
Modelo nº:	MT408A
Distribuidor:	IN & OUT HOUSE GmbH Landrat-Kaptain-Str.51 52372 Kreuzau Alemania
Mail:	info@in-out-house.de

Product:	Fireplace Mantel MT408A
Model No.:	MT408A
Distributor:	IN & OUT HOUSE GmbH Landrat-Kaptain-Str.51 52372 Kreuzau Germany
Email:	info@in-out-house.de

Wyrób:	Obudowa Kominka MT408A
Nr modelu:	MT408A
Dystrybutor:	IN & OUT HOUSE GmbH Landrat-Kaptain-Str.51 52372 Kreuzau Niemcy
E-mail:	info@in-out-house.de

Prodotto:	Cornice per Caminetto MT408A
Modello n:	MT408A
Distributore:	IN & OUT HOUSE GmbH Landrat-Kaptain-Str.51 52372 Kreuzau Germania
E-mail:	info@in-out-house.de

Προϊόν:	ΠΕΖΟΎΛΙ ΤΖΑΚΙΟΎ MT408A
Αριθμός μοντέλου:	MT408A
Διανέμεται από:	IN & OUT HOUSE GmbH Landrat-Kaptain-Str.51 52372 Kreuzau Γερμανία
E-mail:	info@in-out-house.de

Produit :	Manteau de Cheminée MT408A
Numéro de modèle :	MT408A
Distributeur :	IN & OUT HOUSE GmbH Landrat-Kaptain-Str.51 52372 Kreuzau Allemagne
E-mail :	info@in-out-house.de